TOPAZ Pet

topaz_pet_int 10/17

PL CYFROWA PASYWNA CZUJKA PODCZERWIENI ODPORNA NA ZWIERZĘTA DO 20 KG

EN DIGITAL PASSIVE INFRARED DETECTOR WITH PET IMMUNITY UP TO 20 KG

DE DIGITALER PASSIV-INFRAROT-MELDER MIT HAUSTIERERKENNUNG BIS 20 KG

RU ЦИФРОВОЙ ПАССИВНЫЙ ИК-ИЗВЕЩАТЕЛЬ, ИГНОРИРУЮЩИЙ ЖИВОТНЫХ ВЕСОМ ДО 20 КГ

UA ЦИФРОВИЙ ПАСИВНИЙ ІЧ-СПОВІЩУВАЧ З ФУНКЦІЄЮ ІГНОРУВАННЯ ТВАРИН ВАГОЮ ДО 20 КГ

FR DETECTEUR NUMERIQUE PASSIF INFRAROUGE AVEC IMMUNITE AUX ANIMAUX JUSQU'A 20 KG

NL DIGITALE PASSIEF INFRAROOD DETECTOR MET PET FUNCTIE TOT 20 KG

IT RILEVATORE DIGITALE PASSIVO AD INFRAROSSI CON DISCRIMINAZIONE ANIMALI FINO A 20 KG

ES DETECTOR INFRARROJO PASIVO DIGITAL INMUNE A ANIMALES HASTA 20 KG

CZ DIGITÁLNÍ PASIVNÍ INFRAČERVENÝ DETEKTOR S IMUNITOU VŮČI ZVÍŘATŮM DO 20 KG

SK DIGITÁLNY PIR DETEKTOR POHYBU S ODOLNOSŤOU NA ZVIERATÁ DO 20 KG

GR ΨΗΦΙΑΚΟΣ ΠΑΘΗΤΙΚΟΣ ΥΠΕΡΥΘΡΟΣ ΑΝΙΧΝΕΥΤΗΣ ΜΕ ΑΝΟΣΙΑ ΣΕ ΚΑΤΟΙΚΙΔΙΑ ΜΕΧΡΙ 20 ΚΙΛΑ

HU MAXIMUM 20 KG-IG KISÁLLATVÉDETT DIGITÁLIS PASSZÍV INFRAÉRZÉKELŐ

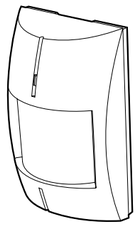

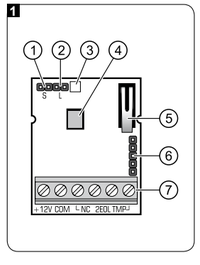

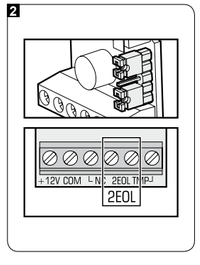

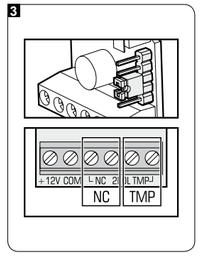

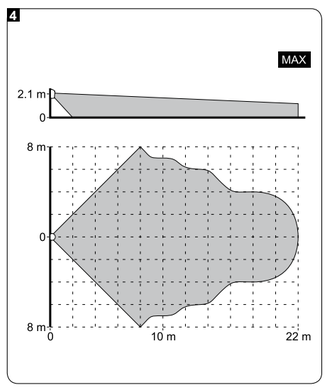

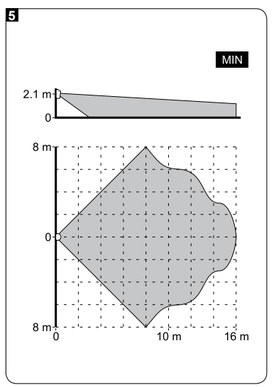

SATEL sp. z o.o.
ul. Budowlanych 66; 80-298 Gdansk, POLAND
tel. +48 58 320 94 00; www.satel.eu

PL

Czujka TOPAZ Pet umożliwia wykrycie ruchu w chronionym obszarze, ale nie reaguje na ruch zwierząt o wadze do 20 kg. Dedykowana jest do stosowania w pomieszczeniach, w których w czasie czuwania systemu alarmowego mogą przebywać zwierzęta domowe. Czujka może współpracować z dowolną centralą alarmową, a przy pomocy zworek można ją tak skonfigurować, aby uprościć instalację w przypadku współpracy z centralami alarmowymi firmy SATEL.

WŁAŚCIWOŚCI

- Podwójny pyroelement.
- Cyfrowy algorytm detekcji ruchu.
- Odporność na ruch zwierząt o wadze do 20 kilogramów.
- Cyfrowa kompensacja temperatury.
- Możliwość określenia czułości detekcji.
- Wbudowane rezystory parametryczne (2EOL).
- Alarm indicatie LED.
- Ochrona sabotażowa przed otwarciem obudowy.

PŁYTKA ELEKTRONIKI

① kołki S umożliwiające określanie czułości czujki:
zwarte – wysoka czułość (obszar detekcji dla wysokiej czułości – rys. 4);
rozwarte – normalna czułość (obszar detekcji dla normalnej czułości – rys. 5).
② kołki L umożliwiające włączenie/wyłączenie diody LED. Dioda LED jest włączona, gdy kołki są zwarte.
③ czerwona dioda LED sygnalizująca:
– alarm – świeci przez 2 sekundy;
– rozruch – szybko miga;
④ pyroelement. **Nie należy dotykać pyroelementu, aby go nie zabrudzić**.
⑤ styk sabotażowy.
⑥ kołki do konfiguracji wyjść alarmowych czujki. Jeżeli zworki założone są w sposób pokazany na rysunku 2, używane są wbudowane rezystory parametryczne. Jeżeli zworka założona jest w sposób pokazany na rysunku 3, wbudowane rezystory parametryczne nie są używane.
⑦ zaciski:
+12V – wejście zasilania;
COM – masa;
2EOL – wyjście alarmowe (2EOL/NC) – patrz: rys. 2 – podczas podłączania czujki do centrali, jeden z zacisków należy podłączyć do zacisku masy, a drugi do zacisku wejścia;
NC – wyjście alarmowe (przekaźnik NC) – patrz: rys. 3;
TMP – wyjście sabotażowe (NC) – patrz: rys. 3.

EN

The TOPAZ Pet detector is designed to detect motion within the protected area. It is immune to pets weighing up to 20 kg. It is dedicated for use in areas where pets may stay when the security alarm system is armed. The detector can work with any alarm control panel and, when used with the SATEL control panels, it can be configured using jumpers so as to make installation easier.

FEATURES

- Dual element pyrosensor.
- Digital motion detection algorithm.
- Pet immunity up to 20 kg.
- Digital temperature compensation.
- Selectable detection sensitivity.
- Built-in EOL resistors (Double EOL).
- LED alarm indicator.
- Tamper protection against cover removal.

ELECTRONICS BOARD

① S pins for setting the detector sensitivity:
shorted – high sensitivity (coverage area for high sensitivity – Fig. 4);
open – standard sensitivity (coverage area for standard sensitivity – Fig. 5).
② L pins for enabling/disabling the LED indicator. The LED indicator is enabled when the pins are shorted.
③ red color LED to indicate:
– alarm – ON for 2 seconds;
– warm-up – blinking rapidly.
④ pyroelectric sensor. **Do not touch the pyroelectric sensor, so as not to soil it**.
⑤ tamper contact.
⑥ pins for configuring the detector alarm outputs. If the jumpers are set as shown in Fig. 2, the built-in EOL resistors are used. If the jumper is set as shown in Fig. 3, the built-in EOL resistors are not used.
⑦ terminals:
+12V – power input;
COM – common ground;
2EOL – alarm output (2EOL/NC) – see Fig. 2 – when connecting the detector to the control panel, connect one of the terminals to the common ground terminal, and the other to the zone terminal;
NC – alarm output (NC relay) – see Fig. 3;
TMP – tamper output (NC) – see Fig. 3.

DE

Der Melder TOPAZ Pet ermöglicht die Bewegungserfassung im geschützten Bereich, aber reagiert nicht auf die Bewegung von Tieren bis 20 kg. Er findet Einsatz in Innenräumen, in denen beim scharfgeschalteten System Haustiere sein können Der Melder ist mit jeder Alarmzentrale kompatibel. Mit Hilfe der Steckbrücken können Sie den Melder konfigurieren, was beim Betrieb mit den SATEL- Alarmzentralen seine Installation erleichtert.

EIGENSCHAFTEN

- Zweifacher Pyrosensor.
- Digitaler Detektionsalgorithmus.
- Haustererkennung bis 20 kg
- Digitale Temperaturkompensation.
- Einstellbare Detektionsempfindlichkeit.
- Integrierte Abschlusswiderstände (2EOL).
- LED-Diode zur Alarmanzeige.
- Sabotageschutz vor dem Öffnen des Gehäuses.

ELEKTRONIKPLATINE

① Pins S für Definierung der Empfindlichkeit des Melders:
kurzgeschlossen – hohe Empfindlichkeit (Erfassungsbereich für hohe Empfindlichkeit – Abb. 4);
geöffnet – normale Empfindlichkeit (Erfassungsbereich für normale Empfindlichkeit – Abb. 5).
② Pins L zur Ein-/Ausschaltung der LED. Die LED-Anzeige ist aktiv, wenn die Pins kurzgeschlossen sind.
③ rote LED zur Anzeige:
– Alarm – leuchtet 2 Sek. lang;
– Anlauf – blinkt schnell.
④ Pyroelement. **Berühren Sie das Pyroelement nicht, um es nicht zu verschmutzen**.
⑤ Sabotagekontakt.
⑥ Pins zur Konfiguration der Alarmausgänge des Melders. Sind die Steckbrücken gem. der Abb. 2 gesetzt, dann werden die integrierten Abschlusswiderstände verwendet. Ist die Steckbrücke gem. der Abb. 3 gesetzt, dann werden die integrierten Abschlusswiderstände nicht verwendet.
⑦ Schraubklemmen:
+12V – Stromversorgungseingang;
COM – Masse;
2EOL – Alarmausgang (2EOL/NC) – siehe: Abb. 2 – beim Anschluss des Melders an die Zentrale verbinden Sie eine der Klemmen mit der Masse, und die zweite mit der Meldelinie;
NC – Alarmausgang (NC Relais) – siehe: Abb. 3;
TMP – Sabotageausgang (NC) – siehe: Abb. 3.

RU

Извещатель TOPAZ Pet позволяет обнаружить движение в пределах охраняемой зоны, но не реагирует на движение животных весом до 20 кг. Он предназначен для использования в помещениях, в которых могут присутствовать домашние животные, когда система охранной сигнализации поставлена на охрану. Извещатель может работать с любым приемно-контрольным прибором (ПКП), а с помощью перемычек можно его настроить таким образом, чтобы установка в случае работы с ПКП производства компании SATEL была простой и удобной.

СВОЙСТВА

- Сдвоенный пироэлемент.
- Цифровой алгоритм обнаружения движения.
- Функция игнорирования животных весом до 20 килограмм.
- Цифровая компенсация температуры.
- Возможность установки чувствительности обнаружения.
- Встроенные оконечные параметры (2EOL).
- Светодиод для индикации тревоги.
- Тамперная защита от вскрытия корпуса.

ПЕЧАТНАЯ ПЛАТА

① штырьки S для установки чувствительности извещателя:
замкнуты – высокая чувствительность (охраняемая зона для высокой чувствительности – рис. 4);
разомкнуты – нормальная чувствительность (охраняемая зона для нормальной чувствительности – рис. 5).
② штырьки L для включения/выключения светодиода. Светодиод включен, если штырьки замкнуты.
③ красный светодиод для сигнализации:
– тревоги – горит в течение 2 секунд;
– запуска – быстро мигает.
④ пироэлемент. **Нельзя прикасаться к пироэлементу, чтобы не загрязнить его**.
⑤ тамперный контакт.
⑥ штырьки для настройки тревожных выходов извещателя. Если перемычки установлены, как на рисунке 2, используются оконечные резисторы. Если перемычка установлена, как на рисунке 3, встроенные оконечные резисторы не используются.
⑦ клеммы:
+12V – вход питания;
COM – масса;
2EOL – тревожный выход (2EOL/NC) – см.: рис. 2 – во время подключения извещателя к ПКП, одну из клемм следует подключить к клемме массы, а вторую – к клемме входа;
NC – тревожный выход (реле NC) – см.: рис. 3;
TMP – тамперный выход (NC) – см.: рис. 3.

UA

Сповіщувач TOPAZ Pet дозволяє виявити рух у зоні, яка охороняється, але не реагує на рух тварин вагою до 20 кг. Він призначений для встановлення у приміщеннях, в яких можуть перебувати домашні тварини, навіть коли систему сигналізації ввімкнено. Сповіщувач може працювати з будь-яким ППК, а за допомогою перемичок його можна налаштувати таким чином, щоб встановлення у випадку роботи з ППК виробництва компанії SATEL було простим та зручним.

ВЛАСТИВОСТІ

- Подвійний піроелемент.
- Цифровий алгоритм виявлення руху.
- Ігнорування тварин вагою до 20 кг.
- Цифрова компенсація температури.
- Можливість регулювання чутливості детектування.
- Вбудовані кінцеві резистори (2EOL).
- Світлодіод для індикації тривоги.
- Тамперний (антисаботажний) захист, який реагує на відкриття корпусу.

ПЛАТА ЕЛЕКТРОНІКИ

① контакти S для налаштування чутливості сповіщувача:
замкнені – висока чутливість (радіус дії для високої чутливості – мал. 4);
розімкнені – нормальна чутливість (радіус дії для нормальної чутливості – мал. 5).
② контакти L для ввімкнення/вимкнення індикації за допомогою світлодіоду. Вона ввімкнена, якщо контакти замкнені.
③ червоний світлодіод для індикації:
– тривоги – світиться протягом 2 секунд;
– запуску – швидко мерехтить.
④ піроелемент. **Рекомендується не доторкатися до піроелементу, щоб не забруднити його**.
⑤ тамперний контакт.
⑥ контакти для налаштування тривожних виходів сповіщувача. Якщо перемички встановлені як на малюнку 2, використовуються вбудовані кінцеві резистори. Якщо перемичка встановлена як на малюнку 3, вбудовані кінцеві резистори не використовуються.
⑦ клеми:
+12V – вхід живлення;
COM – маса 0 В;
2EOL – вихід тривоги (2EOL/NC) – див.: мал. 2 – під час під'єднання сповіщувача до ППК, одну клему слід під'єднати до клеми маси, а другу до клеми входу;
NC – вихід тривоги (реле NC) – див.: мал. 3;
TMP – тамперний вихід (NC) – див.: мал. 3.

FR

Le détecteur TOPAZ Pet permet de détecter un mouvement dans l'espace protégé, mais il ne réagit pas au déplacement des animaux jusqu'à 20 kg. Destiné à l'utilisation dans les locaux où sont les animaux domestiques. Le détecteur est compatible à n'importe quelle centrale. Lorsqu'il est utilisé avec les centrales fabriquées par la société SATEL, il peut être configuré à l'aide des cavaliers de manière à faciliter son installation.

CARACTERISTIQUES

- Double pyroélément.
- Algorithme numérique de détection de mouvement.
- Immunité au mouvement des animaux jusqu'à 20 kilogrammes.
- Compensation numérique de température.
- Possibilité de régler la sensibilité de détection.
- Résistances FDL intégrées.
- Voyant LED pour la signalisation d'une alarme.
- Protection anti-sabotage à l'ouverture.

CARTE ELECTRONIQUE

① broches S pour régler la sensibilité du détecteur :
fermées – haute sensibilité (zone de couverture pour la haute sensibilité – fig. 4) ;
ouvertes – sensibilité normale (zone de couverture pour la sensibilité normale – fig. 5).
② broches L pour activer/désactiver voyant LED. L'indicateur LED est activé lorsque les broches sont fermées.
③ voyant LED rouge indiquant :
– alarme – allumé 2 secondes ;
– démarrage – clignote rapidement.
④ pyroélément. **Ne pas toucher le pyroélément pour ne pas le salir**.
⑤ contact d'autoprotection.
⑥ broches pour configurer les sorties d'alarme du détecteur. Si les cavaliers sont placés comme c'est indiqué sur la figure 2, les résistances FDL intégrées sont utilisées. Si le cavalier est posé comme c'est indiqué sur la figure 3, les résistances FDL intégrées ne sont pas utilisées.
⑦ bornes :
+12V – entrée d'alimentation ;
COM – masse ;
2EOL – sortie d'alarme (2FDLL/NF) – voir : fig. 2 – lors de la connexion du détecteur à la centrale, raccorder l'une des bornes à la borne de la masse, l'autre à la borne de la zone ;
NC – sortie d'alarme (relais NF) – voir : fig. 3 ;
TMP – sorties anti-sabotage (NF) – voir : fig. 3.

NL

De TOPAZ Pet detector is ontworpen om beweging te detecteren in het beveiligde gebied. De detector is immuun voor dieren met een gewicht tot 20 kg. De detector is bedoeld voor gebruik in ruimten waar dieren kunnen verblijven als het alarmsysteem ingeschakeld is. De detector kan met elk alarmsysteem werken, en indien deze met een SATEL alarmsysteem gebruikt wordt, kan deze geconfigureerd worden via de jumpers om zo de installatie gemakkelijker te maken.

EIGENSCHAPPEN

- Dual element pyro-sensor.
- Digitale bewegingsdetectie algoritme.
- Dierviendelijk tot 20 kg.
- Digitale temperatuur compensatie.
- Selecteerbare detective gevoeligheid.
- Ingebouwde EOL weerstanden (Dubbele EOL).
- Alarm indicatie LED.
- Sabotage beveiliging tegen openen van de cover.

ELEKTRONISCHE PRINT

① S jumper voor het instellen van de gevoeligheid van de detector:
gesloten – hoge gevoeligheid (hoge gevoeligheid voor het dekkingsgebied – Fig. 4);
open – normale gevoeligheid (normale gevoeligheid voor het dekkingsgebied – Fig. 5).
② L jumper voor inschakelen/uitschakelen van de LED indicatie. De LED indicatie is ingeschakeld als de pinnen kortgesloten zijn.
③ Rode LED voor indicatie van:
– alarm – AAN voor 2 seconden;
– opwarmen – snel knipperen;
④ Pyro-elektrische sensor. **Raak nooit de pyro-elektrische sensor aan, zodat deze niet vuil wordt**.
⑤ Sabotagecontact.
⑥ jumpers voor het configureren van de detector alarm uitgangen. Indien de jumpers ingesteld worden zoals bij Fig. 2, dan worden de ingebouwde EOL weerstanden gebruikt. Indien de jumpers ingesteld worden zoals bij Fig. 3, dan worden de ingebouwde EOL weerstanden niet gebruikt.
⑦ aansluitingen:
+12V – voedingsingang;
COM – common ground;
2EOL – alarm uitgang (2EOL/NC) – zie Fig. 2 – als de detector aangesloten wordt op het alarmsysteem, sluit dan één van de aansluitingen aan op de common ground en één aansluiting op de zone aansluiting;
NC – alarm uitgang(NC relais) – zie Fig. 3;
TMP – sabotage uitgang (NC) – zie Fig. 3.

IT

TOPAZ Pet è progettato per la rilevazione di movimento all'interno dell'area protetta. E' in grado di discriminare animali domestici con peso fino a 20 kg. E' dedicato all'utilizzo in ambienti con presenza di animali domestici. Il rilevatore si interfaccia con una qualsiasi centrale di allarme, e con l'ausilio dei jumper può essere configurato in modo tale da semplificare l'installazione in caso di interfacciamento con le centrali di allarme SATEL.

PROPRIETÀ

- Doppio elemento PIR.
- Algoritmo digitale di rilevazione del movimento.
- Discriminazione del movimento di animali con peso fino a 20 chilogrammi.
- Compensazione digitale della temperatura.
- Sensibilità del rilevamento regolabile.
- Resistenze di bilanciamento integrate (2EOL).
- LED di segnalazione allarme.
- Protezione anti-manomissione, contro l'apertura dell'alloggiamento.

SCHEDA ELETTRONICA

① pin S di configurazione della sensibilità del rilevatore:
cortocircuitati – sensibilità alta (diagramma copertura per sensibilità alta – dis. 4);
aperti – sensibilità normale (diagramma copertura per sensibilità normale – dis. 5).
② pin L di abilitazione/disabilitazione del LED. Il LED è abilitato, se i pin sono cortocircuitati.
③ LED rosso di segnalazione:
– allarme – si accende per 2 secondi;
– pre-avviamento – lampeggia velocemente;
④ elemento PIR. **Il piroelemento, non deve essere toccato con le dita o altri materiali per evitarne la sua contaminazione**.
⑤ contatto anti-manomissione.
⑥ pin di configurazione delle uscite di allarme del rilevatore. Se i jumper sono inseriti come nel disegno 2 vengono usate le resistenze di bilanciamento integrate, se invece il jumper è inserito come nel disegno 3 le resistenze di bilanciamento non vengono usate.
⑦ morsettiera:
+12V – ingresso di alimentazione;
COM – massa 0 V;
2EOL – uscita di allarme (2EOL/NC) – vedi: dis. 2 – collegando il rilevatore alla centrale di allarme, occorre connettere uno dei morsetti a COM e l'altro – all'ingresso;
NC – uscita di allarme (relè NC) – vedi: dis. 3;
TMP – uscita anti-manomissione (NC) – vedi: dis. 3.

ES

El detector TOPAZ Pet está diseñado para detectar un movimento dentro del área protegida. Es inmune a las mascotas que pesan más de 20 kg. Está dedicado al uso en zonas donde las mascotas pueden pertenecer cuando el sistema de alarma está armado. El detector puede operar con cualquier central de alarma y cuando trabaje con las centrales SATEL, es posible configurarlo de tal manera que la instalación sea mucho más fácil sólo hace falta utilizar los jumpers.

PROPIEDADES

- Pirosensor doble.
- Algoritmo numérico de detección de movimiento.
- Inmunidad a los animales domésticos de hasta 20 kg.
- Compensación digital de temperatura.
- Sensibilidad de detección seleccionable.
- Resistencias 2EOL integradas.
- Diodo LED para indicar la alarma.
- Protección antisabotaje contra la apertura de la caja.

PLACA ELECTRÓNICA

① pins S para determinar la sensibilidad del detector:
cerrados – sensibilidad alta (área de alcance para la sensibilidad alta – fig. 4);
abiertos – sensibilidad normal (área de alcance para la sensibilidad normal – fig. 5).
② pins L para activar/desactivar el diodo LED. El indicador LED está activado cuando los pins están cerrados.
③ diodo LED rojo para indicar:
– alarma – encendido ON durante 2 segundos;
– arranque – parpadeo rápido.
④ pirosensor. **No se debe tocar el dicho pirosensor para no ensuciarlo**.
⑤ protección antisabotaje.
⑥ pins para configurar las salidas de alarma del detector. Si los jumpers están colocados como se demuestra en la figura 2, se utilizará las resistencias 2EOL. Si el jumper está colocado como se demuestra en la figura 3, no se utilizará las resistencias 2EOL.
⑦ contactos:
+12V – entrada de alimentación;
COM – masa;
2EOL – salida de alarma (2EOL/NC) – ver: fig. 2 – cuando se conecta el detector con la central, uno de los contactos debe conectarse con masa y el otro con el contacto de la zona;
NC – salida de alarma (relé NC) – ver: fig. 3;
TMP – salida de sabotaje (NC) – ver: fig. 3.

CZ

Detektor TOPAZ Pet je navržen, aby zachytil pohyb ve sledovaném prostoru. Detektor je imunní vůči zvířatům do hmotnosti 20 kg. Detektor je určen do prostor, která chcete mít střežena, a vyskytují se zde zvířata. Detektor spolupracuje se všemi ústřednami, při použití s ústřednami společnosti SATEL může být pro zjednodušení montáže nakonfigurován pomocí jumperů.

VLASTNOSTI

- Dvojitý pyro-senzor.
- Algoritmus digitální detekce pohybu.
- Imunita vůči zvířatům do 20 kg
- Digitální teplotní kompenzace.
- Volitelná citlivost detekce.
- Vestavěné vyvažovací rezistory (2EOL).
- LED kontrolka poplachu.
- Tamper ochrana proti otevření krytu.

ELEKTRONICKÁ DESKA

① Piny pro nastavení citlivosti detektoru:
propojeny – vysoká citlivost (oblast pokrytí pro vysokou citlivost – obr. 4);
rozpojeny – standardní citlivost (oblast pokrytí pro standardní citlivost – obr. 5).
② L piny pro zapnutí/vypnutí LED kontrolky. LED kontrolka je zapnuta, pokud jsou piny propojeny.
③ červená LED pro signalizaci:
– poplachu – svítí 2 sekundy;
– náběh – rychlé blikání.
④ pyro-senzor. **Nedotýkejte se pyroelektrického senzoru, abyste jej neznečistili**.
⑤ tamper kontakt.
⑥ piny pro konfiguraci výstupu detektoru. Pokud jsou propojky nastaveny jako na obr. 2, jsou použity vestavěné vyvažovací rezistory. Pokud jsou propojky nastaveny jako na obr. 3, nejsou použity vestavěné vyvažovací rezistory.
⑦ svorky:
+12V – napájení;
COM – společná zem;
2EOL – poplachový výstup (2EOL/NC) – více obr. 2 – při připojení detektoru k ústředně, připojte jednu svorku na společnou zem a druhou na zónový vstup;
NC – poplachový výstup (NC relé) – více obr. 3;
TMP – tamper výstup (NC) – více obr. 3.

SK

Detektor TOPAZ Pet umožňuje zistenie pohybu v chránenom priestore, ale nereaguje na pohyb zvierat s hmotnosťou do 20 kg. Je určený na použitie v miestnostiach, v ktorých sa počas stráženia zabezpečovacieho systému môžu zdržiavať domáce zvieratá. Detektor môže spolupracovať s ľubovoľnou zabezpečovacou ústredňou a pomocou jumperov je možné ho nakonfigurovať tak, aby bola zjednodušená inštalácia v prípade spolupráce so zabezpečovacími ústredňami firmy SATEL.

VLASTNOSTI

- Dvojitý pirelement.
- Digitálny algoritmus detekcie pohybu.
- Odolnosť na pohyb zvierat s hmotnosťou do 20 kilogramov.
- Digitálna kompenzácia teploty.
- Možnosť určenia citlivosti detekcie.
- Zabudované rezistory (2EOL).
- LED-ka na signalizáciu alarmu.
- Sabotážna ochrana pred otvorením krytu.

DOSKA ELEKTRONIKY

① jumper S na nastavenie citlivosti detektora:
nasadený – vysoká citlivosť (vysoká citlivosť pre chránený priestor – obr. 4);
bez jumpera – normálna citlivosť (normálna citlivosť pre chránený priestor – obr. 5).
② jumper L na zapnutie/vypnutie LED-ky. LED-ka je zapnutá, keď je jumper nasadený.
③ červená LED-ka signalizuje:
– alarm – svieti 2 sekundy;
– spúšťanie – rýchlo bliká.
④ pirelement. **Je zakázané dotýkať sa pirelementu, aby sa nezašpinil**.
⑤ sabotážny kontakt.
⑥ jumper na nastavenie alarmových výstupov detektora. Ak je jumper nasadený spôsobom zobrazeným na obrázku 2, používajú sa zabudované rezistory. Ak je jumper nasadený spôsobom zobrazeným na obrázku 3, zabudované rezistory sa nepoužívajú.
⑦ svorky:
+12V – vstup napájania;
COM – zem napájania;
2EOL – alarmový výstup (2EOL/NC) – pozri: obr. 2 – počas pripájania detektora na ústredňu treba jednu zo svoriek pripojiť na svorku zeme a druhú na vstup;
NC – alarmový výstup (relé NC) – pozri: obr. 3;
TMP – sabotážny výstup (NC) – pozri: obr. 3.

GR

Ο ανιχνευτής TOPAZ Pet είναι σχεδιασμένος να ανιχνεύει την κίνηση μέσα στην προστατευόμενη περιοχή. Έχει ανοσία σε κατοικίδια ζώα που ζυγίζουν μέχρι 20 κιλά. Είναι φτιαγμένο για χρήση σε περιοχές όπου τα κατοικίδια ζώα μπορούν να μείνουν όταν το σύστημα συναγερμού είναι οπλισμένο. Ο ανιχνευτής μπορεί να λειτουργήσει με οποιοδήποτε πίνακα ελέγχου συναγερμού και, όταν χρησιμοποιείται με τους πίνακες ελέγχου SATEL, μπορεί να ρυθμιστεί με τη χρήση βραχυκυκλωτήρων, έτσι ώστε να διευκολυνθεί η εγκατάσταση.

ΧΑΡΑΚΤΗΡΙΣΤΙΚΑ

- Διπλό πυροηλεκτρικό στοιχείο.
- Ψηφιακός αλγόριθμος ανίχνευσης κίνησης.
- Ανοσία σε κατοικίδια ζώα που ζυγίζουν μέχρι 20 κιλά.
- Ψηφιακή αντιστάθμιση θερμοκρασίας.
- Επιλέξιμη ευαισθησία ανίχνευσης.
- Ενσωματωμένες αντιστάσεις EOL (διπλό EOL).
- Ένδειξη συναγερμού LED.
- Προστασία Tamper κατά την αφαίρεση του καλύμματος.

ΗΛΕΚΤΡΟΝΙΚΗ ΠΛΑΚΕΤΑ

① Ακροδέκτες S του για τη ρύθμιση της ευαισθησίας του ανιχνευτή:
βραχυκύκλωμα – υψηλή ευαισθησία (περιοχή κάλυψης για υψηλή ευαισθησία – Σχήμα 4.)
ανοιχτοί – τυπική ευαισθησία (περιοχή κάλυψης για τυπική ευαισθησία – Σχήμα 5).
② Ακροδέκτες L για την ενεργοποίηση / απενεργοποίηση της ενδείξης LED. Η ενδεικτική λυχνία LED ενεργοποιείται όταν οι ακροδέκτες είναι βραχυκυκλωμένοι.
③ κόκκινο χρώμα LED για να δείξει:
– συναγερμός – αναμμένο για 2 δευτερόλεπτα
– προθέρμανση – αναβοσβήνει γρήγορα.
④ Πυροηλεκτρικός αισθητήρας. **Μην αγγίζετε τον πυροηλεκτρικό αισθητήρα, έτσι ώστε να μην λερωθεί**.
⑤ Επαφή προστασίας tamper.
⑥ Ακίδες για τη διαμόρφωση της εξόδου συναγερμού του ανιχνευτή. Αν οι βραχυκυκλωτήρες τοποθετηθούν όπως φαίνεται στο Σχ.- 2, χρησιμοποιούνται οι ενσωματωμένες τερματικές αντιστάσεις. Εάν οι βραχυκυκλωτήρες τοποθετηθούν όπως δείχνεται στο σχ.- 3, δεν χρησιμοποιούνται οι ενσωματωμένες αντιστάσεις.
⑦ τερματικά:
+12V – Είσοδος τροφοδοσίας;
COM – Κοινός- γείωση;
2EOL – Έξοδος συναγερμού (2EOL/NC) – βλέπε σχήμα. 2 – κατά τη σύνδεση του ανιχνευτή στον πίνακα ελέγχου, συνδέστε ένα από τα τερματικά προς το κοινό ακροδέκτη γείωσης, και το άλλο με το τερματικό της ζώνης;
NC – Έξοδος συναγερμού (ρελέ NC) – βλέπε σχήμα. 3;
TMP – έξοδος προστασίας tamper (NC) – βλέπε σχήμα. 3.

HU

A TOPAZ Pet érzékelő a védett területen belül történő mozgás érzékelésére szolgál. Maximum 20 kg tömegű kisállatok mozgásának érzékelésével szemben védett. Olyan helyeken történő alkalmazásra szolgál, ahol a biztonsági riasztórendszer élesített állapotában kisállatok maradhatnak. Az érzékelő bármilyen vezérlőpanellal használható, de SATEL vezérlőpanelekkel történő használat esetén a beállítás a felszerelést megkönnyítő rövidzárakkal is elvégezhető.

TULAJDONSÁGOK

- Duálelemes pyroérzékelő.
- Digitális mozgásérzékelési eljárás.
- Kisállatvédelem maximum 20 kg-ig.
- Digitális hőmérsékletkompenzáció.
- Választható érzékenységi szint.
- Beépített EOL ellenállások (dupla EOL).
- Riasztásjelző LED.
- Fedéleltávolítás elleni szabotázsvédelem.

ELEKTRONIKAI KÁRTYA

① S érintkezők – érzékenységi szint beállítása:
rövidrezárva – magas érzékenység (magas érzékenységű érzékelési terület – 4. ábra);
nyitva – szokványos érzékenység (szokványos érzékenységű érzékelési terület – 5. ábra).
② L érintkezők – jelző LED engedélyezése/letiltás. A jelző LED működése az érintkezők rövidrezárt állapota esetén van engedélyezve.
③ a piros színű LED jelzései:
– riasztás – 2 mp-es világítás;
– bemelegedés – gyors villogás.
④ pyroelektromos érzékelő. **A pyroelektromos érzékelő beszennyezése miatt érintse meg azt**.
⑤ szabotázskapcsoló.
⑥ érzékelő riasztáskimenetének működését beállító érintkezők. A 2. ábra szerint felhelyezett rövidzárak esetén a beépített EOL ellenállások használatban vannak, míg a 3. ábra szerinti beállítás esetén a beépített EOL ellenállások nincsenek használatban.
⑦ csatlakozók:
+12V – tápfeszültség bemenet;
COM – közös föld;
2EOL – riasztáskimenet (2EOL/NC) – lásd 2. ábra – az érzékelő vezérlőpanelhoz történő csatlakoztatásakor, csatlakoztassa a riasztáskimenet csatlakozó egyik pontját a közös földhöz és a másikat a zónacsatlakozóhoz;
NC – riasztáskimenet (NC relé) – lásd 3. ábra;
TMP – szabotázskimenet (NC) – lásd 3. ábra.

PL

MONTAŻ

Wszystkie połączenia elektryczne należy wykonywać przy wyłączonym zasilaniu.

1. Otworzyć obudowę (rys. 6).
2. Wyjąć płytkę z elektroniką.
3. Wykonać otwory pod wkręty i kabel w podstawie obudowy.
4. Przeprowadzić kabel przez wykonany otwór.
5. Przy pomocy kołków i wkrętów przymocować podstawę obudowy do ściany (rys. 8).
6. Zamocować płytkę elektroniki.
7. Podłączyć przewody do odpowiednich zacisków.
8. Przy pomocy zworek określić parametry pracy czujki.
9. Zamknąć obudowę czujki.

URUCHOMIENIE I TEST ZASIĘGU

Uwaga: W czasie testowania zasięgu czujki dioda LED powinna być włączona.

1. Włączyć zasilanie. Dioda LED zacznie migać, sygnalizując rozruch czujki.
2. Gdy dioda przestanie migać, sprawdzić, czy poruszanie się w obszarze detekcji czujki spowoduje uruchomienie przekaźnika alarmowego oraz zaświecenie diody.

DANE TECHNICZNE

Napięcie zasilania	12 V DC ±15%
Pobór prądu w stanie gotowości	8 mA
Maksymalny pobór prądu	8,5 mA
Rezystory parametryczne	2 x 1,1 kΩ
Dopuszczalne obciążenie styków przekaźnika (rezystancyjne)	40 mA / 16 V DC
Wykrywalna prędkość ruchu	0,3...3 m/s
Czas sygnalizacji alarmu	2 s
Czas rozruchu	120 s
Zalecana wysokość montażu	2,1 m
Klasa środowiskowa wg EN50130-5	II
Zakres temperatur pracy	-10...+55°C
Maksymalna wilgotność	93 ±3%
Wymiary	52 x 81 x 33 mm
Masa	45 g

Deklaracja zgodności jest dostępna pod adresem www.satel.eu/ce

EN

INSTALLATION

Disconnect power before making any electrical connections.

1. Remove the front cover (Fig. 6).
2. Remove the electronics board.
3. Make the openings for screws and cable in the enclosure base.
4. Pass the cable through the prepared opening.
5. Using wall plugs (screw anchors) and screws, fasten the enclosure base to the wall (Fig. 8).
6. Fasten the electronics board.
7. Connect the wires to the corresponding terminals.
8. Using jumpers, set the detector working parameters.
9. Replace the cover.

START-UP AND WALK TEST

Note: When testing the detector, the LED should be enabled.

1. Power-up the detector. The LED will start blinking, which indicates the detector warm-up.
2. When the LED stops blinking, check that moving within the coverage area will activate the alarm relay and make the LED light up.

SPECIFICATIONS

Supply voltage	12 V DC ±15%
Standby current consumption	8 mA
Maximum current consumption	8.5 mA
EOL resistors	2 x 1.1 kΩ
Relay contacts rating (resistive load)	40 mA / 16 V DC
Detectable speed	0.3...3 m/s
Alarm signaling period	2 s
Warm-up period	120 s
Recommended installation height	2.1 m
Environmental class according to EN50130-5	II
Operating temperature range	-10...+55 °C
Maximum humidity	93±3%
Dimensions	52 x 81 x 33 mm
Weight	45 g

The declaration of conformity may be consulted at www.satel.eu/ce

DE

MONTAGE

Alle elektrischen Anschlüsse bei abgeschalteter Stromversorgung durchführen.

1. Öffnen Sie das Gehäuse (Abb. 6).
2. Nehmen Sie die Elektronikplatine heraus.
3. Machen Sie im Unterteil des Gehäuses die Öffnungen für Kabel und Schrauben.
4. Ziehen Sie das Kabel durch die Öffnung.
5. Mit den Spreizdübeln und Schrauben befestigen Sie das Unterteil des Gehäuses an der Wand (Abb. 8).
6. Montieren Sie die Elektronikplatine.
7. Schließen Sie die Leitungen an entsprechende Klemmen an.
8. Mit Hilfe der Steckbrücken stellen Sie die Betriebsparameter des Melders ein.
9. Schließen Sie das Gehäuse des Melders.

INBETRIEBNAHME UND TEST DER REICHWEITE

Achtung: Beim Test der Reichweite des Melders soll die LED aktiviert sein.

1. Schalten Sie die Stromversorgung ein. Die blinkende LED signalisiert den Anlauf des Melders.
2. Nachdem die LED erlischt, prüfen Sie, ob das Bewegen im Erfassungsbereich des Melders das Alarmrelais auslöst und die LED einschaltet.

TECHNISCHE DATEN

Spannungsversorgung	12 V DC ±15%
Stromaufnahme im Standby-Modus	8 mA
Max. Stromaufnahme	8,5 mA
Abschlusswiderstände	2 x 1,1 kΩ
Zulässige Belastung der Relaiskontakte (Widerstand)	40 mA / 16 V DC
Erfassbare Bewegungsgeschwindigkeit	0,3...3 m/s
Alarmdauer	2 s
Anlaufzeit	120 s
Empfohlene Montagehöhe	2,1 m
Umweltklasse gemäß EN50130-5	II
Betriebstemperaturbereich	-10...+55 °C
Max. Feuchtigkeit	93±3%
Abmessungen	52 x 81 x 33 mm
Gewicht	45 g

Die Konformitätserklärung kann unter folgender Adresse gefunden werden: www.satel.eu/ce

RU

МОНТАЖ

Все электросоединения должны производиться при отключенном питании.

1. Откройте корпус (рис. 6).
2. Демонтируйте печатную плату.
3. Подготовьте отверстия под шурупы и кабель в задней стенке корпуса.
4. Проведите кабель через подготовленное отверстие.
5. С помощью шурупов и распорных дюбелей прикрепите корпус к стене (рис. 8).
6. Установите печатную плату.
7. Подключите провода к соответствующим клеммам.
8. С помощью перемычек определите параметры работы извещателя.
9. Закройте корпус извещателя.

ЗАПУСК И ТЕСТ ДАЛЬНОСТИ ДЕЙСТВИЯ ИЗВЕЩАТЕЛЯ

Примечание: Во время теста дальности действия извещателя светодиод должен светиться.

1. Включите питание. Светодиод начнет мигать, индицируя запуск извещателя.
2. Если светодиод прекращает мигать, проверьте, вызовет ли движение в охраняемой зоне включение тревожного реле и светодиодной индикации.

ТЕХНИЧЕСКИЕ ДАННЫЕ

Напряжение питания	12 В DC ±15%
Потребление тока в режиме готовности	8 мА
Максимальное потребление тока	8,5 мА
Оконечные резисторы	2 x 1,1 кОм
Допускаемая нагрузка на контакты реле (резистивная)	40 мА / 16 В DC
Обнаруживаемая скорость движения	0,3...3 м/с
Длительность сигнализации тревоги	2 с
Время запуска	120 с
Рекомендуемая высота монтажа	2,1 м
Класс окружающей среды по стандарту EN50130-5	II
Диапазон рабочих температур	-10...+55 °C
Максимальная влажность	93±3%
Габаритные размеры	52 x 81 x 33 мм
Масса	45 г

Декларации соответствия находятся на сайте www.satel.eu/ce

UA

ВСТАНОВЛЕННЯ

Під час виконання усіх електричних з'єднань живлення має бути вимкнеиим.

Слід:
1. Відкрити корпус (мал. 6).
2. Демонтувати плату електроніки.
3. Підготувати отвори для шурупів і кабелю в основі корпусу.
4. Протягнути кабель крізь підготовлений отвір.
5. За допомогою шурупів та розпірних дюбелів прикріпити основу корпусу до стіни (мал. 8).
6. Прикріпити плату електроніки.
7. Під'єднати проводи до відповідних клем.
8. За допомогою перемичок визначити параметри роботи сповіщувача.
9. Закрити корпус сповіщувача.

ЗАПУСК І ТЕСТ РАДІУСА ДІЇ

Увага: Під час тестування сповіщувача індикація за допомогою світлодіоду має працювати.

Слід:
1. Ввімкнути живлення. Світлодіод починає мерехтіти, сигналізуючи запуск сповіщувача.
2. Якщо світлодіод перестане мерехтіти, перевірити, чи рух у радіусі дії сповіщувача призведе до ввімкнення тривожного реле і до загорання світлодіоду.

ТЕХНІЧНІ ДАНІ

Напруга живлення	12 В DC ±15%
Споживання струму у стані готовності	8 мА
Максимальне споживання струму	8,5 мА
Вбудовані кінцеві резистори	2 x 1,1 кОм
Допустиме навантаження на контактах реле (резистивне)	40 мА / 16 В DC
Викривальна швидкість руху	0,3...3 м/с
Тривалість сигналу тривоги	2 с
Час запуску	120 с
Рекомендована висота встановлення	2,1 м
Клас робочого середовища по стандарту EN50130-5	II
Діапазон робочих температур	-10...+55 °C
Максимальна вологість	93±3%
Габаритні розміри	52 x 81 x 33 мм
Вага	45 г

Декларації відповідності знаходяться на сайті www.satel.eu/ce

FR

INSTALLATION

Mettre le système hors tension avant d'effectuer tous raccordements électriques.

1. Ouvrir le boîtier (fig. 6).
2. Sortir la carte électronique.
3. Faire des traversées pour des vis et un câble dans l'embase du boîtier.
4. Faire passer le câble à travers le trou effectué.
5. A l'aide des chevilles et des vis, fixer l'embase du boîtier au mur (fig. 8).
6. Fixer la carte électronique.
7. Connecter les fils aux bornes correspondantes.
8. Définir les paramètres du fonctionnement du détecteur à l'aide des cavaliers.
9. Fermer le boîtier du détecteur.

DEMARRAGE ET TEST DE PORTEE

Note : Le voyant LED doit être activé pendant le test du détecteur.

1. Mettre le détecteur sous tension. Le voyant LED commence à clignoter signalant le démarrage du détecteur.
2. Lorsque le voyant arrête de clignoter, vérifier que le déplacement dans la zone de couverture du détecteur fait activer le relais d'alarme et allumer le voyant.

SPECIFICATIONS TECHNIQUES

Tension d'alimentation	12 V DC ±15%
Consommation de courant en veille	8 mA
Consommation maximale de courant	8,5 mA
Résistances FDL	2 x 1,1 kΩ
Charge maximale des contacts du relais (résistante)	40 mA / 16 V DC
Vitesse détectable du mouvement	0,3...3 m/s
Durée de signalisation d'alarme	2 s
Durée de démarrage	120 s
Hauteur de montage recommandée	2,1 m
Classe environnementale selon EN50130-5	II
Températures de fonctionnement	-10...+55 °C
Humidité maximale	93±3%
Dimensions	52 x 81 x 33 mm
Poids	45 g

La déclaration de conformité peut être consultée sur le site : www.satel.eu/ce

NL

INSTALLATIE

Koppel altijd de voeding los voordat enige elektrische aansluitingen worden gemaakt.

1. Open de behuizing (Fig. 6).
2. Verwijder de print.
3. Maak openingen voor de schroeven en kabel in de achterkant van de behuizing.
4. Voer de kabel in, in de daarvoor gemaakte opening.
5. Schroef de behuizing op de muur (Fig. 8).
6. Plaats de print terug.
7. Sluit de bekabeling aan op de corresponderende aansluitingen.
8. Gebruik de jumpers om de juiste werking parameters in te stellen voor de detector.
9. Sluit de behuizing van de detector.

OPSTAREN EN LOOPTEST

Opmerking: Bij het testen van de detector dient de LED ingeschakeld te zijn.

1. Schakel de voeding van de detector in. De LED zal starten met knipperen, wat betekent dat de detector opwarmt.
2. Als de LED met knipperen stopt kunt u een looptest uitvoeren en zo controleren dat bij beweging in het detectie gebied, het alarm relais wordt geactiveerd en de LED aangaat.

SPECIFICATIES

Voeding voltage	12 V DC ±15%
Stand-by verbruik	8 mA
Maximaal verbruik	8,5 mA
EOL weerstanden	2 x 1,1 kΩ
Relais belasting	40 mA / 16 V DC
Detectie snelheid	0,3...3 m/s
Alarm signaleringstijd	2 s
Opwarmtijd	120 s
Aanbevolen installatiehoogte	2,1 m
Milieu klasse conform de EN50130-5	II
Werking temperatuur bereik	-10...+55 °C
Maximale luchtvochtigheid	93±3%
Afmetingen	52 x 81 x 33 mm
Gewicht	45 g

De verklaring van overeenstemming kan worden ingezien via www.satel.eu/ce

6

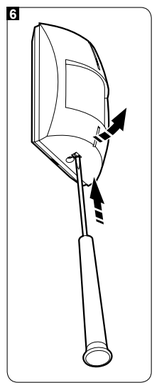

7

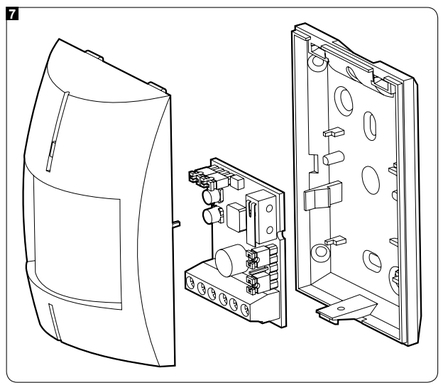

IT

MONTAGGIO

Tutti i collegamenti elettrici devono essere eseguiti con l'alimentazione scollegata.

1. Aprire l'alloggiamento (dis. 6).
2. Rimuovere la scheda elettronica.
3. Praticare sulla base dell'alloggiamento, i fori per il passaggio del cavo e per le viti.
4. Far passare il cavo attraverso i fori praticati.
5. Con l'ausilio delle viti e dei tasselli ad espansione fissare la base dell'alloggiamento alla parete (dis. 8).
6. Fissare la scheda elettronica.
7. Collegare i cavi ai relativi morsetti.
8. Con l'ausilio dei jumper configurare il rilevatore.
9. Chiudere l'alloggiamento del rilevatore.

AVVIAMENTO E TEST DELLA COPERTURA

Nota: Durante il test del rilevatore il LED deve essere abilitato.

1. Dare alimentazione. Il LED comincia a lampeggiare indicando il pre-avviamento del rilevatore.
2. Quando il LED finisce di lampeggiare controllare che il movimento all'interno dell'area di copertura del rilevatore attivi l'uscita di allarme del rilevatore PIR e che il LED si illumini.

SPECIFICHE TECNICHE

Tensione di alimentazione	12 V DC ±15%
Assorbimento di corrente, in stato di pronto	8 mA
Assorbimento di corrente, massimo	8,5 mA
Resistenze di bilanciamento integrate	2 x 1,1 kΩ
Capacità di carico massima dei contatti del relè (resistiva)	40 mA / 16 V DC
Velocità di movimento rilevabile	0,3...3 m/s
Tempo di segnalazione di allarme	2 s
Tempo di inizializzazione	120 s
Altezza di montaggio consigliata	2,1 m
Classe ambientale secondo EN50130-5	II
Temperatura di esercizio	-10...+55 °C
Umidità massima	93±3%
Dimensioni	52 x 81 x 33 mm
Peso	45 g

SATEL Italia srl
C/da Tesino 40, 63065 Ripatransone (AP)
Tel. 0735 588713 Fax: 0735 579159
e-mail: info@satel-italia.it
www.satel-italia.it

La dichiarazione di conformità può essere consultata sul sito: www.satel.eu/ce

ES

INSTALACIÓN

Todas las conexiones eléctricas deben ser realizadas con la alimentación desactivada.

1. Abrir la caja (fig. 6).
2. Retirar la placa electrónica.
3. Hacer los orificios en la base de la caja para los tornillos y el cable.
4. Guiar el cable por el orificio realizado.
5. Fijar la base de la caja a la pared utilizando los pins y tornillos (fig. 8).
6. Fijar la placa electrónica.
7. Conectar los conductores con los contactos apropiados.
8. Configurar el detector utilizando los jumpers.
9. Cerrar la caja del detector.

PUESTA EN MARCHA Y TEST DE ALCANCE (PRUEBA DE ANDADO)

Nota: Cuando se realice la prueba de andado del detector, el diodo LED debe ser activado.

1. Activar la alimentación. El diodo LED empezará a parpadear lo que indicará el arranque del detector.
2. Cuando el diodo deja de parpadear, es necesario verificar si el movimiento en el alcance de detección del detector ocasionará que se active el relé y que se encienda el diodo.

DATOS TÉCNICOS

Tensión de alimentación	12 V DC ±15%
Consumo de corriente en modo de espera	8 mA
Consumo máximo de corriente	8,5 mA
Resistencias EOL	2 x 1,1 kΩ
Capacidad admisible de carga de contactos de réle (resistencia)	40 mA / 16 V DC
Velocidad detectable del movimiento	0,3...3 m/s
Duración de señalización de alarma	2 s
Período de duración del arranque	120 s
Altura de instalación recomendada	2,1 m
Clase ambiental según EN50130-5	II
Temperatura operacional	-10...+55 °C
Humedad máxima	93±3%
Dimensiones	52 x 81 x 33 mm
Peso	45 g

Pueden consultar la declaración de conformidad en www.satel.eu/ce

CZ

MONTÁŽ

Před elektrickým připojováním vypněte napájení.

1. Otevřete přední kryt (obr. 6).
2. Vyjměte desku elektroniky.
3. Vytvořte v zadním krytu otvory pro šrouby a přívodní kabel.
4. Protáhněte kabel připraveným otvorem.
5. Pomocí hmoždinek a šroubů připevněte kryt ke zdi (obr. 8).
6. Vložte zpět desku s elektronikou.
7. Připojte vodiče k příslušným svorkám.
8. Pomocí jumperů nastavte pracovní parametry detektoru.
9. Uzavřete kryt detektoru.

SPUŠTĚNÍ A PROVEĎTE TEST CHŮZÍ

Poznámka: Při testování detektoru musí být LED zapnuta.

1. Zapněte napájení detektoru. LED začne blikat, to signalizuje náběh detektoru.
2. Když přestane LED blikat, zkontrolujte, zda pohybem v hlídané oblasti dojde k aktivaci poplachového relé a rozsvícení LED.

TECHNICKÉ PARAMETRY

Napájecí napětí	12 V DC ±15%
Proudová spotřeba, v klidu	8 mA
Proudová spotřeba, maximální	8,5 mA
EOL rezistory	2 x 1,1 kΩ
Zatížení relé kontaktu (odporová zátěž)	40 mA / 16 V DC
Detekovatelná rychlost	0,3...3 m/s
Doba signalizace poplachu	2 s
Doba náběhu	120 s
Doporučená montážní výška	2,1 m
Třída prostředí podle EN50130-5	II
Pracovní teplota	-10...+55°C
Maximální relativní vlhkost	93±3%
Rozměry	52 x 81 x 33 mm
Hmotnost	45 g

8

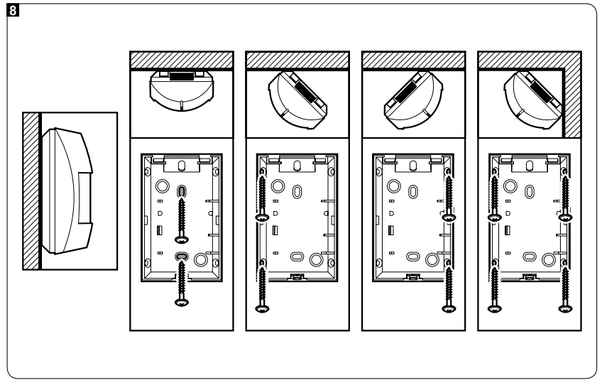

SK

MONTÁŽ

Všetky elektrické prepojenia treba vykonávať pri vypnutom napájaní.

1. Otvoriť kryt (obr. 6).
2. Vybrať dosku s elektronikou.
3. V základni krytu detektora vytvoriť otvory na skrutky a kábel.
4. Cez vytvorený otvor pretiahnuť kábel.
5. Pomocou hmoždiniek a skrutiek pripevniť základňu na stenu (obr. 8).
6. Pripevniť dosku elektroniky.
7. Pripojiť vodiče na zodpovedajúce svorky.
8. Pomocou jumperov nastaviť parametre činnosti detektora.
9. Zatvoriť kryt detektora.

SPUSTENIE A TEST DOSAHU

Pozor: Počas testovania detektora musí byť LED-ka zapnutá.

1. Zapnúť napájanie. LED-ka začne blikať, čím bude signalizovať spustenie detektora.
2. Keď prestane LED-ka blikať, skontrolovať či pohybovanie sa v priestore detekcie detektora spôsobí aktivovanie alarmového výstupu a zasvietenie LED-ky.

TECHNICKÉ INFORMÁCIE

Napätie napájania	12 V DC ±15%
Odber prúdu v pohotovostnom režime	8 mA
Maximálny odber prúdu	8,5 mA
Vyvažovacie rezistory	2 x 1,1 kΩ
Povolené zaťaženie kontaktov relé	40 mA / 16 V DC
Detekovaná rýchlosť pohybu	0,3...3 m/s
Čas signalizácie alarmu	2 s
Čas spustenia	120 s
Odporúčaná výška montáže	2,1 m
Trieda prostredia podľa EN50130-5	II
Pracovná teplota	-10...+55 °C
Maximálna vlhkosť ovzdušia	93±3%
Rozmery	52 x 81 x 33 mm
Hmotnosť	45 g

Vyhlásenie o zhode si možno pozrieť na www.satel.eu/ce

GR

ΕΓΚΑΤΑΣΤΑΣΗ

Αποσυνδέστε την τροφοδοσία πριν κάνετε οποιεσδήποτε ηλεκτρικές συνδέσεις.

1. Αφαιρέστε το μπροστινό κάλυμμα (Εικ. 6).
2. Αφαιρέστε την ηλεκτρονική πλακέτα.
3. Κάντε τα ανοίγματα για τις βίδες και το καλώδιο στη βάση του περιβλήματος.
4. Περάστε το καλώδιο μέσα από το προετοιμασμένο άνοιγμα.
5. Χρησιμοποιώντας ούπα και βίδες, στερεώστε το περίβλημα της βάσης στον τοίχο (Εικ. 8).
6. Στερεώστε την ηλεκτρονική πλακέτα.
7. Συνδέστε τα καλώδια στα αντίστοιχα τερματικά.
8. Χρησιμοποιώντας βραχυκυκλωτήρες, ρυθμίστε τις παραμέτρους λειτουργίας του ανιχνευτή.
9. Επανατοποθετήστε το κάλυμμα.

ΕΚΚΙΝΗΣΗ ΚΑΙ ΔΟΚΙΜΗ

Σημείωση: Κατά τον έλεγχο του ανιχνευτή, το LED θα πρέπει να είναι ενεργοποιημένο.

1. Τροφοδοτήστε τον ανιχνευτή. Το LED θα αρχίσει να αναβοσβήνει, γεγονός που δείχνει την προθέρμανση του ανιχνευτή.
2. Όταν το LED σταματήσει να αναβοσβήνει, ελέγξτε ότι η μετακίνηση εντός της περιοχής κάλυψης θα ενεργοποιήσει το ρελέ συναγερμού και θα κάνει το LED να ανάβει.

ΠΡΟΔΙΑΓΡΑΦΕΣ

Τάση τροφοδοσίας	12 V DC ±15%
Κατανάλωση ρεύματος σε αναμονή	8 mA
Μέγιστη κατανάλωση ρεύματος	8.5 mA
Αντιστάσεις EOL	2 x 1.1 kΩ
Βαθμονόμηση επαφών ρελέ (ωμικό φορτίο)	40 mA / 16 V DC
Ανιχνεύσιμη ταχύτητα	0.3...3 m/s
Περίοδος σηματοδότησης Συναγερμού	2 s
Χρόνος προθέρμανσης	120 s
Συνιστώμενο ύψος εγκατάστασης	2,1 m
Περιβαλλοντική κατηγορία σύμφωνα με EN50130-5	II
Εύρος θερμοκρασίας λειτουργίας	-10...+55 °C
Μέγιστη υγρασία	93±3%
Διαστάσεις	52 x 81 x 33 mm
Βάρος	45 g

Για την δήλωση συμμόρφωσης μπορείτε να συμβουλευτείτε την ιστοσελίδα www.satel.eu/ce

HU

FELSZERELÉS

Bármilyen elektromos csatlakoztatás elvégzése előtt kapcsolja le a tápfeszültséget.

1. Távolítsa el az érzékelő fedelét (6. ábra).
2. Távolítsa el az elektronikai kártyát.
3. Készítse el a csavarok és a kábel átvezetésére szolgáló nyílásokat a ház hátoldalán.
4. Vezesse keresztül a kábelt az elkészített nyíláson.
5. A tiplik és csavarok segítségével rögzítse a ház hátoldalát a falra (8. ábra).
6. Rögzítse az elektronikai kártyát.
7. Csatlakoztassa a vezetékeket a megfelelő sorkapcsokhoz.
8. A rövidzárak segítségével állítsa be az érzékelő működési paramétereit.
9. Helyezze vissza az érzékelő fedelét.

ÉRZÉKELŐ ELINDÍTÁSA ÉS TESZTELÉSE

Megjegyzés: Az érzékelő tesztelése során a jelző LED működését engedélyezni kell.

1. Kapcsolja be az érzékelő tápfeszültségét. A villogó jelző LED az érzékelő bemelegedési állapotát jelzi.
2. Amikor a LED abbahagyta a villogást ellenőrizze, hogy az érzékelő működési tartományában történő mozgás aktiválja-e az érzékelő riasztáskimenetét és hogy a jelző LED bekapcsol-e.

MŰSZAKI ADATOK

Tápfeszültség	12 V DC ±15%
Készenléti áramfogyasztás	8 mA
Maximális áramfogyasztás	8,5 mA
EOL ellenállások	2 x 1,1 kΩ
Relékontaktus névleges terhelhetősége (ellenállás)	40 mA / 16 V DC
Érzékelési sebesség	0,3...3 m/s
Riasztásjelzési idő	2 s
Bemelegedési idő	120 s
Ajánlott szerelési magasság	2,1 m
Környezeti osztály a EN50130-5-nek megfelelően	II
Működési hőmérséklettartomány	-10...+55 °C
Maximális páratartalom	93±3%
Méretek	52 x 81 x 33 mm
Tömeg	45 g

A megfelelőségi nyilatkozat elérhető a www.satel.eu/ce honlapon.

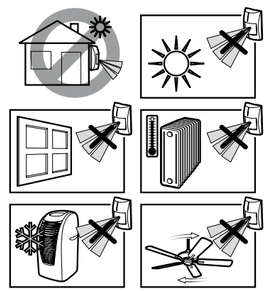

SATEL sp. z o.o.
ul. Budowlanych 66; 80-298 Gdansk, POLAND
tel. +48 58 320 94 00; www.satel.eu