AQUA Luna

aqua_luna_int 08/21

PL CYFROWA PASYWNA CZUJKA PODCZERWIENI Z FUNKCJĄ OŚWIETLENIA
EN DIGITAL PASSIVE INFRARED DETECTOR WITH LIGHTING FEATURE
DE DIGITALER PASSIV-INFRAROT-MELDER MIT NOTBELEUCHTUNG
FR DETECTEUR INFRAROUGE PASSIF NUMERIQUE AVEC FONCTION ECLAIRAGE DE SECOURS
RU ЦИФРОВОЙ ПАССИВНЫЙ ИНФРАКРАСНЫЙ ИЗВЕЩАТЕЛЬ С ФУНКЦИЕЙ ОСВЕЩЕНИЯ
UA ЦИФРОВИЙ ПАСИВНИЙ ІЧ-СПОВІЩУВАЧ З ФУНКЦІЄЮ ОСВІТЛЕННЯ
NL DIGITALE PASSIEF INFRAROOD DETECTOR MET VERLICHTING
IT RILEVATORE DIGITALE PASSIVO AD INFRAROSSI CON FUNZIONE DI ILLUMINAZIONE DI EMERGENZA
ES DETECTOR DE MOVIMIENTO IR CON FUNCIÓN DE ALUMBRADO DE EMERGENCIA
CZ DIGITÁLNÍ PASIVNÍ INFRAČERVENÝ DETEKTOR S PŘÍSVITEM
SK DIGITÁLNY PIR DETEKTOR POHYBU S FUNKCIOU PRISVIETENIA
GR ΨΗΦΙΑΚΟΣ ΠΑΘΗΤΙΚΟΣ ΥΠΕΡΥΘΡΟΣ ΑΝΙΧΝΕΥΤΗΣ ΜΕ ΛΕΙΤΟΥΡΓΙΑ ΦΩΤΙΣΜΟΥ
HU DIGITÁLIS PASSZÍV INFRAÉRZÉKELŐ BEÉPÍTETT VILÁGÍTÁSSAL

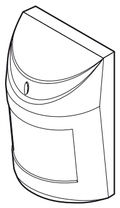

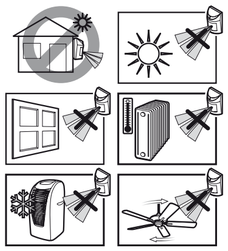

SATEL sp. z o.o.
ul. Budowlanych 66; 80-298 Gdansk, POLAND
tel. +48 58 320 94 00; www.satel.eu

PL

WŁAŚCIWOŚCI

- Podwójny pyroelement.
- Cyfrowy algorytm detekcji ruchu.
- Dwutorowa analiza sygnału z pyroelementu: wartościowa i ilościowa.
- Funkcja prealarmu.
- Cyfrowa kompensacja temperatury.
- Zestaw diod LED realizujących funkcję oświetlenia.
- Zdalne włączanie oświetlenia.
- Sygnalizacja niskiego napięcia zasilania (spadek napięcia poniżej 9 V ±5%).

RYSUNEK 1. Widok płytki elektroniki czujki.
1 - zaciski:
NC – przekaźnik (NC)
TMP – styk sabotażowy
COM – masa
12V – wejście zasilania
2 - zaciski do podłączenia sygnału sterującego oświetleniem. Do sterowania wykorzystać można wyjście centrali alarmowej zaprogramowane np. jako PRZEŁĄCZNIK MONO (włączane na zaprogramowany czas np. po naruszeniu czujki). Jeżeli użyte zostanie wyjście typu OC, należy je podłączyć do zacisku „–" (do zacisku „+" napięcie +12 V). W przypadku zastosowania wyjścia wysokoprądowego, należy je podłączyć do zacisku „+" (do zacisku „–" masę).
3 - czerwona dioda LED sygnalizująca:
– prealarm – krótkie błyśnięcie (ok. 120 ms);
– alarm – świeci przez 2 sekundy;
– rozruch – szybko miga;
– niskie napięcie zasilania – świeci.
4 - gniazdo do podłączenia diod LED realizujących funkcję oświetlenia.
5 - pyroelement.
6 - styk sabotażowy.
7 - podziałka do pozycjonowania pyroelementu względem soczewki (patrz: rys. 7).
8 - otwór na wkręt mocujący.
9 - kołki do konfiguracji czujki:
PIR SENS. – określanie czułości czujki (rys. 2);
LED ON/OFF – włączenie/wyłączenie sygnalizacji przy pomocy diody LED. Sygnalizacja jest włączona, gdy kołki są zwarte.

RYSUNEK 2. Sposób ustawiania czułości czujki (A – niska czułość, B i C – średnia czułość, D – wysoka czułość) [– kołki zwarte; – kołki rozwarte].

RYSUNEK 3. Obszar detekcji czujki z soczewką typu EWA. Standardowo montowaną w czujce soczewkę EWA można wymienić na inną:
LR – dalekiego zasięgu z kontrolą strefy podejścia: zasięg 30 m; szerokość wiązki głównej na końcu zasięgu 3 m.
VB – kurtyna pionowa: zasięg 22,5 m; szerokość wiązki na końcu zasięgu 2,2 m.

Deklaracja zgodności jest dostępna pod adresem www.satel.eu/ce

EN

FEATURES

- Dual element pyrosensor.
- Fully digital motion detection algorithm.
- Two-way pyrosensor signal analysis, based on value and quantity.
- Pre-alarm feature.
- Digital temperature compensation.
- Set of LEDs to perform the lighting function.
- Remote switching of lighting.
- Low supply voltage signaling (voltage drop below 9 V ±5%).

FIGURE 1. View of detector electronics board.
1 - terminals:
NC – relay (NC)
TMP – tamper contact
COM – common ground
12V – supply input
2 - terminals to connect the lighting control signal. A control panel output, e.g. preprogrammed as MONO SWITCH, can be used for the control (activated for a preset time period, e.g. after detector violation). If an OC type output is used, connect it to the "–" terminal (and +12 V voltage to the "+" terminal). If a high-current output is used, connect it to the "+" terminal (and common ground to the "–" terminal).
3 - red color LED to indicate:
– prealarm – short flash (approx. 120 ms);
– alarm – ON for 2 seconds;
– warm-up – blinking rapidly;
– low supply voltage – ON.
4 - socket for connection of LEDs to provide lighting feature.
5 - pyroelectric sensor.
6 - tamper contact.
7 - scale for positioning of pyroelectric sensor against the lens (see: Fig. 7).
8 - fixing screw hole.
9 - detector configuration pins:
PIR SENS. – setting detector sensitivity (see Fig. 2);
LED ON/OFF – enabling/disabling the LED signaling. The signaling is enabled when the pins are shorted.

FIGURE 2. Setting the detector sensitivity (A – low sensitivity, B and C – medium sensitivity, D – high sensitivity) [– pins shorted; – pins open].

FIGURE 3. Coverage area of a detector with EWA type lens. The EWA lens, mounted in the detector as standard, can be optionally replaced with:
LR – long range array: range 30 m; main beam 3 m wide at the end of range; or
VB – vertical barrier array: range 22.5 m; beam 2.2 m wide at the end of range.

The declaration of conformity may be consulted at www.satel.eu/ce

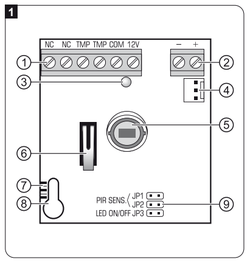

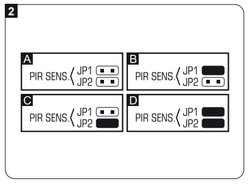

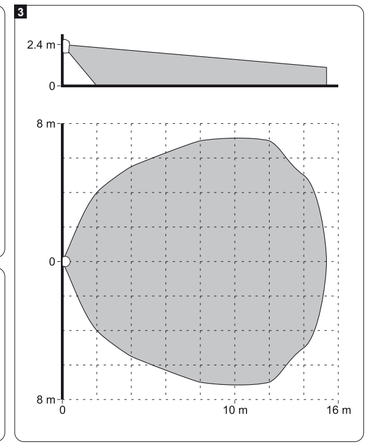

DE

EIGENSCHAFTEN

- Doppeltes Pyroelement.
- Digitaler Bewegungserkennungsalgorithmus.
- 2-Wege-Signalanalyse aus dem Pyroelement: Quantitativ- und Wertanalyse.
- Funktion des Voralarms.
- Digitale Temperaturkompensation.
- LEDs mit der Beleuchtungsfunktion
- Fernsteuerung der Beleuchtung
- Signalisierung niedriger Spannungsversorgung (Spannung unter 9 V ±5%).

ABBILDUNG 1. Elektronikplatine des Melders.
1 - Klemmen:
NC – Relais (NC)
TMP – Sabotagekontakt
COM – Masse
12V – Stromversorgungseingang
2 - Klemmen zum Anschluss der Steuerungsbeleuchtung. Zur Steuerung kann der Ausgang der Alarmzentrale benutzt werden, der z.B. als MONOSTABILER KONTAKT programmiert ist (ausschließlich für die eingestellte Zeit z.B. nach der Verletzung des Melders). Bei einem OC-Ausgang schließen Sie ihn an die Klemme „–"an (und die Spannung +12 V an die Klemme „+"). Bei einem Starkstromausgang schließen Sie ihn an die Klemme „+" an (und die Masse an die Klemme „–").
3 - rote LED signalisiert:
– Voralarm – kurzes Aufblitzen (ca. 120 ms);
– Alarm – leuchtet 2 Sek. lang;
– Anlaufmodus – blinkt schnell;
– Niedrige Speisespannung – leuchtet rot.
4 - Buchse zum Anschluss der LEDs mit der Beleuchtungsfunktion.
5 - Pyroelement.
6 - Sabotagekontakt.
7 - Justierung zum Positionieren des Pyroelements im Verhältnis zur Linse (siehe: Abb. 7).
8 - Montageöffnung.
9 - Pins zur Konfiguration des Melders:
PIR SENS. – Definierung der Empfindlichkeit des Melders (Abb. 2);
LED ON/OFF – Ein-/Ausschalten der Signalisierung über LED. Die LED-Anzeige ist aktiv, wenn die Pins kurzgeschlossen sind.

ABBILDUNG 2. Einstellungsweise der Empfindlichkeit des Melders (A – niedrig, B und C – durchschnittlich, D – hoch) [– Pins kurzgeschlossen; – Pins geöffnet].

ABBILDUNG 3. Erfassungsbereich mit der Linse EWA. Die standardmäßig im Melder montierte Linse EWA kann man gegen eine andere Linse austauschen:
LR – Langstreckenlinse mit Kontrolle der Unterkriechzone: Reichweite 30 m; Breite des Hauptstrahls am Ende der Reichweite – 3 m.
VB – Vorhanglinse: Reichweite 22,5 m; Breite des Hauptstrahls am Ende der Reichweite – 2,2 m.

Die Konformitätserklärung kann unter folgender Adresse gefunden werden: www.satel.eu/ce

RU

СВОЙСТВА

- Сдвоенный пироэлемент.
- Цифровой алгоритм обнаружения движения.
- Двухфакторный анализ сигнала: качественный и количественный.
- Функция предварительной тревоги.
- Цифровая компенсация температуры.
- Набор светодиодов для осуществления функции освещения.
- Удаленное включение освещения.
- Сигнализация низкого напряжения питания (падение напряжения ниже 9 В ±5%).

РИСУНОК 1. Вид платы электроники извещателя.
1 - клеммы:
NC – реле (NC)
TMP – тамперный контакт
COM – масса 0 В
12V – вход питания
2 - клеммы для подключения сигнала, управляющего освещением. Для управления можно использовать выход ПКП, запрограммированный, например, как Переключатель MONO (выход, активируемый на запрограммированное время после нарушения извещателя). В случае использования для управления слаботочного выхода типа открытый коллектор (OC), его следует подключить к клемме «–» (к клемме «+» следует подключить напряжение +12 В). В случае использования для управления силового выхода, его следует подключить к клемме «+» (к клемме «–» следует подключить массу).
3 - красный светодиод для индикации:
– предварительной тревоги – короткая вспышка светодиода (прибл. 120 мс);
– тревоги – светодиод горит в течение 2 секунд;
– пускового состояния – светодиод быстро мигает;
– низкого напряжения питания – светодиод горит.
4 - разъем для подключения светодиодов для осуществления функции освещения.
5 - пироэлемент.
6 - тамперный контакт.
7 - шкала для позиционирования пироэлемента по отношению к линзе (см.: рис. 7).
8 - отверстие под крепежный шуруп.
9 - штырьки для настройки извещателя:
PIR SENS. – определение чувствительности извещателя (рис. 2);
LED ON/OFF – включение/выключение светодиодной сигнализации. Сигнализация включена, если штырьки замкнуты.

РИСУНОК 2. Способ установки чувствительности извещателя (A – низкая чувствительность, B и C – средняя чувствительность, D – высокая чувствительность) [– штырьки замкнуты; – штырьки разомкнуты].

РИСУНОК 3. Охраняемая площадь извещателя с линзой типа EWA. В извещателе установлена сверхширокоугольная линза (EWA), но ее можно заменить другой линзой:
LR – дальнего действия с контролем зоны доступа (тип «коридор»): дальность 30 м; ширина главного луча в конце дальности 3 м.
VB – вертикальная штора: дальность 22,5 м; ширина главного луча в конце дальности 2,2 м.

Декларации соответствия находятся на сайте www.satel.eu/ce

UA

ВЛАСТИВОСТІ

- Подвійний піроелектричний елемент.
- Цифровий алгоритм виявлення руху.
- Двоканальний аналіз сигналу від піроелементу: за значенням і за кількістю.
- Функція передтривоги.
- Цифрова компенсація температури.
- Група світлодіодів, які реалізують функцію освітлення.
- Дистанційне ввімкнення освітлення.
- Сигналізація низької напруги живлення (падіння напруги нижче 9 В ±5%).

МАЛЮНОК 1. Вигляд плати електроніки сповіщувача.
1 - клеми:
NC – реле (NC)
TMP – тамперний контакт
COM – маса 0 В
12V – вхід живлення
2 - клеми для подачі сигналу, який керує освітленням. Для керування можна використовувати вихід ППК, який запрограмований, наприклад, як ПЕРЕМИКАЧ MONO (вихід активується у момент спрацювання сповіщувача, на запрограмований час). У випадку використання для управління виходу типу OC треба його під'єднати до клеми „–" (на клему „+" треба подати напругу +12 В). У випадку використання силового виходу треба його під'єднати до клеми „+" (на клему „–" подати сигнал загальний).
3 - червоний світлодіод для індикації:
– передтривоги – короткий спалах (прибл. 120 мс);
– тривоги – світиться протягом 2 секунд;
– стану пуску – швидко мерехтить;
– низької напруги живлення – світиться.
4 - гніздо для під'єднання світлодіодів, які виконують функцію освітлення.
5 - піроелемент.
6 - тамперний контакт.
7 - шкала для позиціювання піроелементу по відношенню до лінзи (див. мал. 7).
8 - отвір для кріпильного шурупа.
9 - штирки для налаштування сповіщувача:
PIR SENS. – визначає чутливість сповіщувача (мал. 2);
LED ON/OFF – ввімкнення/вимкнення світлодіодної індикації. Сигналізація ввімкнена, якщо штирки замкнуті.

МАЛЮНОК 2. Спосіб встановлення чутливості сповіщувача (A – низька чутливість, B і C – середня чутливість, D – висока чутливість) [– штирки замкнуті; – штирки розімкнуті].

МАЛЮНОК 3. Радіус дії сповіщувача з лінзою типу EWA. У сповіщувачі встановлена ширококутна кутова лінза EWA, але її можна замінити на іншу:
LR – далекої дії з контролем зони доступу (тип «коридор»): радіус дії 30 м; ширина головного променя в кінці радіусу дії 3 м.
VB – вертикальна штора: радіус дії 22,5 м; ширина головного променя в кінці радіусу дії 2,2 м.

Декларації відповідності знаходяться на сайті www.satel.eu/ce

FR

CARACTÉRISTIQUES

- Double pyroélément.
- Algorithme numérique de détection.
- Analyse bidirectionnelle du signal du pyroélément : du point de vue de quantité et de valeur.
- Fonction de préalarme.
- Compensation numérique de température.
- Diodes LED pour réaliser la fonction de l'éclairage.
- Activation à distance de l'éclairage.
- Signalisation de la basse tension d'alimentation (chute de tension au-dessus de 9 V ±5%).

FIGURE 1. Vue de la carte électronique du détecteur.
1 - bornes :
NC – relais (NC)
TMP – contact d'autoprotection
COM – masse
12V – entrée d'alimentation
2 - bornes à connecter le signal de commande de l'éclairage. Il est possible d'utiliser la sortie de la centrale d'alarme programmée comme COMMUTATEUR MONO (activée pour le temps programmé, par exemple, après de violer le détecteur). Si la sortie type OC est utilisée, il faut connecter la sortie à la borne "–" (à la borne "+" la tension +12 V). En cas d'utilisation des sorties à haut courant, connecter le signal de sortie à la borne "+" (la masse à la borne "–").
3 - voyant LED rouge indiquant :
– préalarme – court flash (env. 120 ms) ;
– alarme – allumé 2 secondes ;
– démarrage – clignote rapidement ;
– basse tension d'alimentation – allumé.
4 - prise pour le raccordement des voyants LED servant d'éclairage.
5 - pyroélément.
6 - contact d'autoprotection.
7 - graduation à positionner le pyroélément par rapport à la lentille (voir : fig. 7).
8 - trou pour vis de fixation.
9 - broches à configurer le détecteur :
PIR SENS. – réglage de la sensibilité du détecteur (voir : fig 2);
LED ON/OFF – activation/désactivation de la signalisation à l'aide du voyant LED. La signalisation est activée lorsque les broches sont fermées.

FIGURE 2. Mode de réglage de la sensibilité du détecteur (A – basse sensibilité, B – sensibilité moyenne, D – haute sensibilité) [– broches fermées ; – broches ouvertes].

FIGURE 3. Zone de couverture du détecteur avec lentille de type EWA.
La lentille EWA installée dans le détecteur en standard peut être remplacée par une autre :
LR – de longue portée avec contrôle de la zone d'approche : portée 30 m ; largeur du faisceau principale de 3 m à la fin de la portée.
VB – rideau vertical : portée 22,5 m ; largeur du faisceau principale de 2,2 m à la fin de la portée.

La déclaration de conformité peut être consultée sur le site : www.satel.eu/ce

NL

EIGENSCHAPPEN

- Dual pyro sensor element.
- Volledige digitale motion detectie algoritme.
- Tweeweg pyro sensor signaal analyse, gebaseerd op waarde en hoeveelheid.
- Voor-alarm optie.
- Digitale temperatuur compensatie.
- LED's voor lichtfunctie.
- Op afstand de verlichting schakelen
- Lage voedingsvoltage signalering (voltage beneden de 9 V ±5%).

FIGUUR 1. Aanzicht van de elektronische print.
1 - Aansluitingen:
NC – Relais (NC)
TMP – Sabotage contact
COM – Common ground
12V – Voeding ingang
2 - Aansluiting voor de verlichting. Een uitgang van het alarmsysteem kan bijv. worden geprogrammeerd als PULS SCHAKELAAR voor de aansturing van de verlichting (activering voor een ingestelde tijdsperiode, bijv. na het activeren van de detector). Indien een OC type uitgang wordt gebruikt, sluit die dan op de "–" op aan (en de +12 V voltage op de "+" terminal).
3 - Rode gekleurde LED voor indicatie:
– Vooralarm – Kort knipperend (ongeveer. 120 ms);
– Alarm – AAN voor 2 seconden;
– Opstart status – Snel knipperend;
– Lage voeding voltage – AAN.
4 - Aansluiting voor de verlichtingsconnector.
5 - Pyro elektrische sensor.
6 - Sabotage contact.
7 - Schaling voor het positioneren van de pyro elektrische sensor t.o.v. de lens (zie: Fig. 7).
8 - Schroefgat voor het vast zetten.
9 - Detector configuratie pins:
PIR SENS. – Detector gevoeligheids instelling (zie Fig. 2);
LED ON/OFF – Aan/Uit zetten van de LED signalering. De signalering is geactiveerd als de pins zijn kortgesloten.

FIGUUR 2. Detector gevoeligheids instelling (A – lage gevoeligheid, B en C – medium gevoeligheid, D – hoge gevoeligheid) [– pins kortgesloten; – pins open].

FIGUUR 3. Detectie gebied van de detector met een EWA lens type. De EWA lens is standaard gemonteerd in de detector, en kan optioneel worden vervangen voor:
LR – Long range (long Beam): Bereik 30 m; en 3 m breed aan het einde van het bereik; of
VB – Verticale gordijnlens: Bereik 22.5 m; en 2.2 m breed aan het einde van het bereik.

De overeenstemmingsverklaring is beschikbaar op www.satel.eu/ce

IT

PROPRIETÀ

- Sensore Piroelettrico a doppio elemento.
- Algoritmo digitale di rilevazione del movimento.
- Doppia analisi del segnale proveniente dal piroelemento: qualitativa e quantitativa.
- Funzione di pre-allarme.
- Compensazione digitale della temperatura.
- LED ad alta luminosità, con l'ausilio dei quali, viene realizzata la funzione di illuminazione.
- Possibilità di controllo remoto dei LED di illuminazione.
- Segnalazione di tensione di alimentazione bassa (caduta della tensione al di sotto di 9 V ±5%).

DISEGNO 1. Vista della scheda elettronica del rilevatore.
1 - morsetteria:
NC – relè (NC)
TMP – contatto anti-manomissione
COM – massa
12V – ingresso alimentazione +12 Vcc
2 - morsetti per il collegamento del segnale di controllo dell'illuminazione. Per il controllo, può essere utilizzata una uscita della centrale di allarme, programmata ad es. come USCITA MONO (uscita attivata, per il tempo programmato, dopo la violazione del rilevatore). In caso di utilizzo per il controllo, della uscita di bassa potenza di tipo OC, l'uscita va collegata al morsetto "–" (al morsetto "+", va collegata la tensione di +12 V). In caso di utilizzo per il controllo, delle uscite di alta potenza, l'uscita va collegata al morsetto "+" (al morsetto "–" la massa).
3 - LED rosso di segnalazione:
– del pre-allarme – lampeggio breve (circa 120 ms);
– dell'allarme – si illumina per 2 secondi;
– dello stato di inizializzazione – lampeggi rapidi;
– di bassa tensione alimentazione – acceso fisso.
4 - connettore per il collegamento dei LED, che realizzano la funzione di illuminazione.
5 - sensore piroelettrico.
6 - contatto anti-manomissione.
7 - scala per il posizionamento del sensore piroelettrico relativamente alle lenti (vedi: dis. 7).
8 - foro per la vite di fissaggio.
9 - pin per la configurazione del rilevatore:
PIR SENS. – definizione della sensibilità del rilevatore (dis. 2);
LED ON/OFF – abilitazione/disabilitazione della segnalazione attraverso l'ausilio del LED. La segnalazione è abilitata quando i pin sono cortocircuitati.

DISEGNO 2. Modalità di regolazione della sensibilità del rilevatore (A – sensibilità bassa, B e C – sensibilità media, D – sensibilità alta) [– pin cortocircuitati; – pin aperti].

DISEGNO 3. Area di copertura del rilevatore con lenti di tipo EWA. Le lenti EWA, sono montate nel rilevatore come standard, possono essere eventualmente sostituite con altre:
LR – area di copertura remota con controllo della zona di passaggio: campo di copertura = 30 m; larghezza del raggio principale al termine del campo di copertura = 3 m.
VB – tenda verticale: campo di copertura = 22,5 m; larghezza del raggio al termine del campo di copertura = 2,2 m.

La dichiarazione di conformità può essere consultata sul sito: www.satel.eu/ce

ES

PROPIEDADES

- Pirosensor doble.
- Algoritmo digital de detección de movimiento.
- Análisis bidireccional de señal desde el pirosensor, basado en el valor y la cantidad.
- Función de prealarma.
- Compensación digital de temperatura.
- Conjunto de diodos LED para ejecutar la función de alumbrado.
- Activación remota de alumbrado.
- Señalización de baja tensión de alimentación (descenso de tensión por debajo de 9 V ±5%).

FIGURA 1. Vista de la placa electrónica del detector.
1 - contactos:
NC – relé (NC)
TMP – protección antisabotaje
COM – masa
12V – entrada de alimentación
2 - contactos para conectar la señal que controla el alumbrado. Para este control, es posible utilizar la salida programada como, por ejemplo, CONMUTADOR MONO (activada para un período de tiempo preprogramado, p.ej., después de violar el detector). Si la salida tipo OC está utilizada, es preciso conectarla con el contacto "–" (tensión +12 V con el contacto "+"). En caso de emplear la salida de alta tensión, es necesario conectarla con el contacto "+" (masa con el contacto "–").
3 - diodo rojo LED para indicar:
– prealarma – flash corto (aprox. 120 ms);
– alarma – ON durante 2 segundos;
– arranque – parpadeo rápido;
– tensión baja de alimentación – ON.
4 - conector para conectar el diodo LED que realiza la función de alumbrado.
5 - pirosensor.
6 - protección antisabotaje.
7 - escala para posicionar el pirosensor en relación a la lente (ver: fig. 7).
8 - orificio para el tornillo de fijación.
9 - pins para configurar del detector:
PIR SENS. – ajuste de sensibilidad del detector (ver: fig. 2);
LED ON/OFF – activación/desactivación de la señalización a través del diodo LED. La señalización está activa cuando los pins están cerrados.

FIGURA 2. Método para el ajuste de sensibilidad del detector (A – baja sensibilidad, B y C – media sensibilidad, D – alta sensibilidad) [– pins cerrados; – pins abiertos].

FIGURA 3. Área de cobertura del detector con la lente tipo EWA instalada.
En estándar, las lentes tipo EWA están instaladas en el detector pero pueden ser reemplazadas por:
LR – la lente de gran alcance con el control de la zona de detección: rango 30 m; anchura del haz principal de 3 m en el extremo del rango.
VB – la cortina vertical: rango 22,5 m; del haz principal de 2,2 m. en el extremo del rango.

Pueden consultar la declaración de conformidad en www.satel.eu/ce

CZ

VLASTNOSTI

- Duální pyroelektrický element.
- Plně digitální algoritmus detekce pohybu.
- Dvoucestná analýza signálu z pyrosenzoru, založená na hodnotě a kvantitě.
- Funkce předpoplachu.
- Teplotní kompenzace.
- Sada LED pro osvit prostoru
- Vzdálené zapínání osvětlení
- Signalizace nízkého napětí (pokles napětí pod 9 V ±5%).

OBRÁZEK 1. Pohled na elektronickou desku detektoru.
1 - svorky:
NC – relé (NC)
TMP – tamper kontakt
COM – společná zem
12V – napájecí vstup
2 - svorky pro připojení signálu ovládání osvitu. Pro ovládání lze například použít výstup ústředny nastavený jako MONO SPÍNAČ (aktivovaný na nastavenou dobu, po narušení detektoru). Pokud použijete výstup typu OC, připojte jej ke svorce "–" (+12V ke svorce "+"). Pokud je použit vysokozatížitelný výstup, připojte jej na svorku "+" (a společnou zem na svorku "–").
3 - červená LED kontrolka:
– předpoplach – krátké bliknutí (přibl. 120 ms);
– poplach – svítí po dobu 2 sekund;
– startovací stav – rychlé blikání;
– nízké napájecí napětí – červeně svítí.
4 - konektor pro připojení LED osvitu.
5 - pyroelement.
6 - tamper kontakt.
7 - měřítko pro umístění pyroelementu vůči čočce (obrázek 7).
8 - montážní otvory.
9 - konfigurační piny detektoru:
PIR SENS. – nastavení citlivosti (viz obr. 2);
LED ON/OFF – povolení/zakázání signalizace LED kontrolkou. Signalizace je povolena při propojených pinech.

OBRÁZEK 2. Nastavení citlivosti (A – nízká citlivost, B a C – střední citlivost, D – vysoká citlivost) [– piny propojeny; – piny rozpojeny].

OBRÁZEK 3. Diagram pokrytí prostoru detektorem s čočkou EWA. Standardně montovanou čočku EWA, lze volitelně vyměnit za:
LR – čočka s dlouhým dosahem: dosah 30 m; hlavní paprsek 3 m široký na konci dosahu, nebo.
VB – čočka typu záclona: dosah 22,5 m; paprsek 2,2 m široký na konci dosahu.

Prohlášení o shodě je k dispozici na www.satel.eu/ce

SK

VLASTNOSTI

- Dvojitý pirelement
- Digitálny algoritmus detekcie pohybu
- Dvojnásobná analýza signálu z pirelementu: hodnota a počet
- Funkcia prealarmu
- Digitálna kompenzácia teploty.
- LED-ky na osvetlenie.
- Diaľkové zapínanie osvetlenia.
- Signalizácia nízkeho napätia napájania (pokles napätia pod 9 V ±5%).

OBRÁZOK 1. Pohľad na dosku elektroniky detektora.
1 - svorky:
NC – relé (NC)
TMP – tamper
COM – zem
12V – vstup napájania
2 - svorky na pripojenie signálu ovládajúceho osvetlenie. Na ovládanie je možné využiť výstup zabezpečovacej ústredne naprogramovaný napr. ako RELÉ MONO (zapínaný na naprogramovaný čas, napr. po narušení detektora). Ak bude použitý výstup typu OC, treba ho pripojiť na svorku „–" (na svorku „+" pripojiť napätie +12 V). V prípade použitia vysokoprúdového výstupu ho treba pripojiť na svorku „+" (na svorku „–" pripojiť zem napájania).
3 - červená LED-ka signalizuje:
– prealarm – krátke bliknutie (približne 120 ms);
– alarm – svieti 2 sekundy;
– štartovací režim – rýchlo bliká;
– nízke napätie napájania – svieti.
4 - konektor na pripojenie LED-iek osvetlenia.
5 - pirelement.
6 - tamper.
7 - rysky na určenie pozície pirelementu vzhľadom na šošovku (pozri: obr. 7).
8 - otvor na úchytnú skrutku.
9 - jumpre na konfiguráciu detektora:
PIR SENS. – nastavenie citlivosti detektora (obr. 2);
LED ON/OFF – zapnutie/vypnutie signalizácie LED-kou. Signalizácia je zapnutá, keď je jumper nasadený.

OBRÁZOK 2. Spôsob nastavovania citlivosti detektora (A – nízka citlivosť, B a C – stredná citlivosť, D – vysoká citlivosť) [– nasadený jumper; – bez jumpera].

OBRÁZOK 3. Kontrolovaný priestor detektora so šošovkou typu EWA. Šošovky typu EWA dodávanú s detektorom je možné vymeniť za inú:
LR – šošovka typu ďaleký dosah s kontrolou priestoru pod detektorom: dosah 30 m; šírka lúča na konci dosahu 3 m.
VB – šošovka typu záclona: dosah 22,5 m; šírka lúča na konci dosahu 2,2 m.

Vyhlásenie o zhode si možno pozrieť na www.satel.eu/ce

GR

ΧΑΡΑΚΤΗΡΙΣΤΙΚΑ

- Διπλό στοιχείο παθητικού υπερύθρου αισθητήρα (pyrosensor).
- Πλήρως ψηφιακός αλγόριθμος ανίχνευσης κίνησης.
- Αισθητήρας διπλής ανάλυσης σήματος, με βάση την τιμή και την ποσότητα.
- Λειτουργία προ-συναγερμού.
- Ψηφιακή θερμοκρασιακή αντιστάθμιση.
- Λυχνίες LED για την λειτουργία φωτισμού.
- Απομακρυσμένη ενεργοποίηση του φωτισμού.
- Ειδοποίηση χαμηλής τροφοδοσίας (τάση χαμηλότερη των 9 V ±5%).

ΕΙΚΟΝΑ 1. Απεικόνιση της ηλεκτρονικής πλακέτας του ανιχνευτή.
1 - τερματισμοί (κλέμες):
NC – ρελέ (NC)
TMP – επαφή προστασίας υλικού (tamper)
COM – κοινό
12V – είσοδος τροφοδοσίας
2 - τερματισμοί (κλέμες) σύνδεσης για τον έλεγχο του φωτισμού. Μια έξοδος του πίνακα, π.χ. προγραμματισμένη ως MONO SWITCH, μπορεί να χρησιμοποιηθεί για τον έλεγχο (ενεργοποίηση για προκαθορισμένη χρονική διάρκεια, π.χ. μετά από παραβίαση του ανιχνευτή). Εάν χρησιμοποιηθεί μία έξοδος τύπου OC, συνδέστε την στην κλέμα "–" (και την τάση +12 V στην κλέμα "+"). Εάν χρησιμοποιηθεί μια έξοδος υψηλής ισχύος, συνδέστε την στην κλέμα "+" (και το κοινό στην κλέμα "–").
3 - κόκκινο LED για ένδειξη:
– προσυναγερμός – σύντομο αναβόσβησμα (φλας, περίπου 120 msec)
– συναγερμός – ON για 2 δευτερόλεπτα
– κατάσταση ενεργοποίησης – γρήγορο αναβόσβησμα
– χαμηλή τάση τροφοδοσίας – ON.
4 - υποδοχή σύνδεσης των λυχνιών LED για την λειτουργία φωτισμού.
5 - πυροηλεκτρικός αισθητήρας.
6 - επαφή προστασίας υλικού (tamper)
7 - κλίμακα τοποθέτησης του πυροηλεκτρικού αισθητήρα απέναντι στο φακό (δείτε Εικ. 7).
8 - οπή εισόδου της βίδας στερέωσης της πλακέτας
9 - ακίδες (pins) ρύθμισης ανιχνευτή:
PIR SENS. – ρύθμιση ευαισθησίας ανιχνευτή (δείτε Εικ. 2);
LED ON/OFF – ενεργοποίηση/απενεργοποίηση ενδείξεων λυχνίας LED. Οι ενδείξεις είναι ενεργοποιημένες όταν οι ακίδες είναι γεφυρωμένες.

ΕΙΚΟΝΑ 2. Ρύθμιση ευαισθησίας ανιχνευτή (A – χαμηλή ευαισθησία, B και C – μεσαία ευαισθησία, D – υψηλή ευαισθησία) [– ακίδες γεφυρωμένες; – ακίδες ανοιχτές].

ΕΙΚΟΝΑ 3. Περιοχή κάλυψης ενός ανιχνευτή με τύπο φακού EWA (Extra Wide Angle: Υπερευρυγώνιος).
Ο φακός EWA που είναι τοποθετημένος στον ανιχνευτή εργοστασιακά, μπορεί προαιρετικά να αντικατασταθεί με:
LR – μεγάλου μήκους εμβέλεια: εμβέλεια 30 μ, εύρος κεντρικής ακτίνας στο τέλος της εμβέλειας 3 μ, ή.
VB – κατακόρυφο φράγμα: εμβέλεια 22,5 μ, εύρος ακτίνας στο τέλος της εμβέλειας 2,2 μ.

Για την δήλωση συμμόρφωσης μπορείτε να συμβουλευτείτε την ιστοσελίδα www.satel.eu/ce

HU

TULAJDONSÁGOK

- Duál-elemes pyroszenzor.
- Teljesen digitális mozgásérzékelési algoritmus.
- Kettős jelelemzés, érték és mennyiség alapján.
- Előriasztás.
- Digitális hőmérséklet kompenzálás.
- LED-ek a világításhoz.
- Világítás távoli felkapcsolása.
- Alacsony tápfeszültség jelzés (9 V ±5% feszültségszint alatt).

ÁBRA 1. Elektronikai kártya nézete.
1 - csatlakozók:
NC – relé (NC)
TMP – szabotázskapcsoló
COM – közös föld
12V – tápfeszültség bemenet
2 - világítás vezérlőjelének csatlakozója. A világítás vezérlésére a vezérlőpanel egyik kimenete, pl. MONO KAPCSOLÓ típusra (előre meghatározott időre kerül aktiválásra, pl. egy érzékelő megsértését követően) programozott kimenet használható. Amennyiben OC típusú kimenetet használ, akkor arra a "–" csatlakozót kell csatlakoztatni (és a "+" csatlakozót pedig a +12V-hoz). Ha nagyáramú kimenetet használ, akkor ahhoz csatlakoztassa a "+" csatlakozót (és a közös földet pedig a "–" csatlakozóhoz).
3 - piros LED jelzései:
– előriasztás – rövid villanás (kb. 120 ms);
– riasztás – 2 mp-es felvillanás;
– indítás – gyors villogás;
– alacsony tápfeszültség – folyamatos világítás.
4 - világítást biztosító LED-ek csatlakozója.
5 - pyroelektromos érzékelő.
6 - szabotázskapcsoló.
7 - pyroelektromos érzékelő lencséhez képest elfoglalt helyzetét jelző beosztás (lásd: 7. ábra).
8 - rögzítőcsavar nyílás.
9 - érzékelő működését beállító érintkezők:
PIR SENS. – érzékelő érzékenysége (lásd: 2. ábra);
LED ON/OFF – visszajelző LED engedélyezése / letiltása. A visszajelző LED működése a rövidzár felhelyezett állapotában van engedélyezve.

ÁBRA 2. Érzékelő érzékenységének beállítása
(A – alacsony érzékenység, B és C – közepes érzékenység, D – magas érzékenység) [– érintkezők rövidrezárva; – érintkezők nyitva].

ÁBRA 3. Érzékelő érzékelési területe EWA típusú lencsével.
Az érzékelő alaphelyzetben EWA típusú lencsével van szerelve, amely kicserélhető a következőkre:
LR – hosszú kiterjedésű: 30 m-es tartomány; a sugár 3 m széles a tartomány végén; vagy
VB – függöleges sorompó: 22.5 m-es tartomány; a sugár 2.2 m széles a tartomány végén.

A megfelelőségi nyilatkozat elérhető a www.satel.eu/ce honlapon.

PL

MONTAŻ

1. Otworzyć obudowę (rys. 4) i odłączyć diody LED realizujące funkcję oświetlenia od gniazda na płytce elektroniki.
2. Wyjąć płytkę z elektroniką.
3. Wykonać otwory pod wkręty i kabel w podstawie obudowy.
4. Przeprowadzić kabel przez wykonany otwór.
5. Przymocować podstawę obudowy do ściany lub do załączonego uchwytu (rys. 5).
6. Zamocować płytkę elektroniki, uwzględniając przy tym wysokość, na której czujka została zamontowana (rys. 7).
7. Podłączyć przewody do odpowiednich zacisków.
8. Przy pomocy zworek ustawić parametry pracy czujki.
9. Podłączyć diody LED realizujące funkcję oświetlenia do gniazda na płytce elektroniki i zamknąć obudowę czujki.

RYSUNEK 4. Sposób otwarcia obudowy.

RYSUNEK 5. Sposoby montażu czujki.

RYSUNEK 6. Montaż czujki na uchwycie.

Uwaga: W celu zapewnienia zgodności z wymaganiami normy EN50131-2-2 czujka nie powinna być montowana na uchwycie.

RYSUNEK 7. Sposób pozycjonowania płytki elektroniki w celu optymalizacji obszaru detekcji czujki. W zależności od wysokości montażu, środkowa kreska podziałki powinna znajdować się: naprzeciw wskaźnika na obudowie (montaż na wysokości 2,4 m), powyżej wskaźnika (montaż wyżej niż 2,4 m – przykład B) lub poniżej wskaźnika (montaż niżej niż 2,4 m – przykład D).

URUCHOMIENIE

1. Włączyć zasilanie czujki. Dioda LED zacznie migać (jeśli kołki LED ON/OFF są zwarte).
2. Kiedy czujka będzie gotowa do pracy (dioda LED przestanie migać), przeprowadzić test zasięgu czujki, czyli sprawdzić, czy poruszanie się w nadzorowanym obszarze spowoduje uruchomienie przekaźnika alarmowego oraz zaświecenie diody.
3. W razie potrzeby zmienić czułość czujki (kołki PIR SENS.).

DANE TECHNICZNE

Napięcie zasilania	12 V DC ±15%
Pobór prądu przez czujkę w stanie gotowości	10 mA
Maksymalny pobór prądu przez czujkę	12 mA
Maksymalny pobór prądu przez oświetlenie	28 mA
Dopuszczalne obciążenie styków przekaźnika (rezystancyjne)	40 mA / 16 V DC
Czas sygnalizacji alarmu	2 s
Wykrywalna prędkość ruchu	0,3...3 m/s
Spełniane normy	EN50130-5, EN50131-1, EN50131-2-2, EN50130-4
Stopień zabezpieczenia wg EN50131-2-2	Grade 2
Klasa środowiskowa wg EN50130-5	II
Zakres temperatur pracy	-30°C...+55°C
Wymiary	63 x 96 x 49 mm
Zalecana wysokość montażu	2,4 m
Masa	92 g

EN

INSTALLATION

1. Open the enclosure (Fig. 4) and disconnect the LED lighting from its socket on electronics board.
2. Remove the electronics board.
3. Make the openings for screws and cable in the enclosure base.
4. Pass the cable through the prepared opening.
5. Fix the enclosure base to the wall or to the attached bracket (Fig. 5).
6. Fasten the electronics board, taking into consideration the height of detector installation (Fig. 7).
7. Connect the wires to the corresponding terminals.
8. Using jumpers, set the working parameters of the detector.
9. Connect the LED lighting to its socket on electronics board and close the detector enclosure.

FIGURE 4. Removing the cover.

FIGURE 5. Ways of installing the detector.

FIGURE 6. Mounting the detector on the bracket.

Note: For compliance with the requirements of EN50131-2-2, the detector shall be installed directly on the mounting surface, without the additional bracket.

FIGURE 7. The way of positioning the electronics board to optimize the coverage area. Depending on the mounting height, the medium scale line should be: aligned with the mark on the enclosure (installation at a height of 2.4 m), situated above the mark (installation higher than 2.4 m – example B) or below the mark (installation lower than 2.4 m – example D).

START-UP

1. Switch the detector power on. The LED will start blinking (if the LED ON/OFF pins are shorted).
2. When the detector is ready to work (the LED will stop blinking), carry out the detector range test, i.e. check that movement within the coverage area will activate the alarm relay and lighting of the LED.
3. If necessary, change the detector sensitivity (pins PIR SENS.).

SPECIFICATIONS

Supply voltage	12 V DC ±15%
Standby detector current consumption	10 mA
Maximum detector current consumption	12 mA
Maximum current consumption by lighting	28 mA
Relay contacts rating (resistive load)	40 mA / 16 V DC
Alarm signaling time	2 s
Detectable speed	0.3...3 m/s
Standards complied with	EN50130-5, EN50131-1, EN50131-2-2, EN50130-4
Security grade according to EN50131-2-2	Grade 2
Environmental class according to EN50130-5	II
Operating temperature range	-30°C...+55°C
Dimensions	63 x 96 x 49 mm
Recommended installation height	2.4 m
Weight	92 g

DE

MONTAGE

1. Gehäuse öffnen (Abb. 4) und die LEDs für Beleuchtung von der Buchse auf der Elektronikplatine abschalten.
2. Die Elektronikplatine herausnehmen.
3. In der hinteren Gehäusewand Öffnungen für Kabel und Schrauben ausführen.
4. Das Kabel durch die Öffnung ziehen.
5. Das Hinterteil des Gehäuses an der Wand oder der Halterung befestigen (Abb. 5).
6. Die Elektronikplatine mit Rücksicht auf die Montagehöhe des Melders befestigen (Abb. 7).
7. Die Leitungen an entsprechende Klemmen anschließen.
8. Mit Hilfe der Steckbrücken die Betriebsparameter des Melders einstellen.
9. Die LEDs für Beleuchtung an die Buchse auf der Elektronikplatine anschließen und das Gehäuse des Melders schließen.

ABBILDUNG 4. Öffnen des Gehäuses.

ABBILDUNG 5. Montagearten des Melders.

ABBILDUNG 6. Montage des Melders an der Halterung.

Achtung: Um die Anforderungen der Norm EN50131-2-2 zu erfüllen, montieren Sie den Melder nicht an der Halterung.

ABBILDUNG 7. Optimierung des überwachten Bereichs durch richtige Positionierung der Elektronikplatine. Je nach Montagehöhe platzieren Sie den mittleren Strich der Justierung: gegenüber der Markierung auf dem Gehäuse (Montage auf der Höhe 2,4 m), über der Markierung (Montage höher als 2,4 m – Beispiel B) oder unter der Markierung (Montage unter 2,4 m – Beispiel D).

INBETRIEBNAHME

1. Die Stromversorgung des Melders einschalten. Die LED fängt an zu blinken (wenn die Pins LED ON/OFF kurzgeschlossen sind.
2. Nachdem der Melder Betriebsbereitschaft gemeldet hat (die Diode LED hört auf zu blinken), die Reichweite des Melders testen, d.h. prüfen, ob eine Bewegung im überwachten Bereich das Alarmrelais auslöst und die Diode einschaltet.
3. Bei Bedarf die Empfindlichkeit des Melders ändern (Pins PIR SENS.).

TECHNISCHE DATEN

Spannungsversorgung	12 V DC ±15%
Stromaufnahme des Melders im Standby-Modus	10 mA
Max. Stromaufnahme des Melders	12 mA
Max. Stromaufnahme für die Beleuchtung	28 mA
Zulässige Belastung der Relaiskontakte (Widerstand)	40 mA / 16 V DC
Alarmdauer	2 s
Erfassbare Bewegungsgeschwindigkeit	0,3...3 m/s
Entspricht den Normen	EN50130-5, EN50131-1, EN50131-2-2, EN50130-4
Sicherheitsklasse nach EN50131-2-2	Grade 2
Umweltklasse nach EN50130-5	II
Betriebstemperaturbereich	-30°C...+55°C
Abmessungen	63 x 96 x 49 mm
Empfohlene Montagehöhe	2,4 m
Gewicht	92 g

4

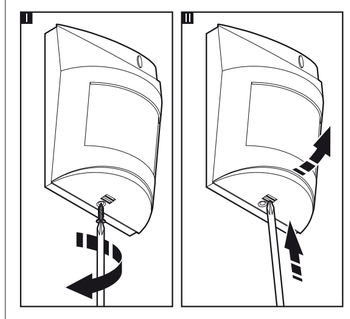

5

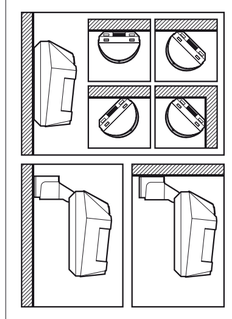

RU

МОНТАЖ

1. Откройте корпус (рис. 4) и отключите светодиодное освещение от разъема на плате электроники.
2. Демонтируйте плату электроники.
3. Подготовьте отверстия под шурупы и кабель в задней стенке корпуса.
4. Проведите кабель через подготовленное отверстие.
5. Закрепите заднюю стенку корпуса к стене или кронштейну, поставляемому вместе с извещателем (рис. 5).
6. Закрепите плату электроники, учитывая высоту монтажа извещателя (рис. 7).
7. Подключите провода к соответствующим клеммам.
8. С помощью перемычек установите рабочие параметры извещателя.
9. Подключите светодиодное освещение к разъему на плате электроники и закройте корпус извещателя.

РИСУНОК 4. Способ открытия корпуса.

РИСУНОК 5. Способ монтажа извещателя.

РИСУНОК 6. Монтаж извещателя на кронштейне.

Примечание: Для удовлетворения требованиям стандарта EN50131-2-2 извещатель не должен устанавливаться на кронштейне.

РИСУНОК 7. Способ позиционирования платы электроники с целью оптимальной установки. В зависимости от высоты монтажа средний штрих шкалы должен находиться напротив отметки на корпусе (монтаж на высоте 2,4 м), выше отметки (монтаж выше 2,4 м – пример B) или ниже отметки (монтаж ниже 2,4 м – пример D).

ЗАПУСК

1. Включите питание извещателя. Светодиод начинает мигать (если установлена перемычка на штырьки LED ON/OFF).
2. Когда извещатель перейдет в состояние готовности к работе (светодиод перестает мигать), следует провести тест дальности действия извещателя, т.е. проверить, что движение в охраняемой зоне вызывает срабатывание сигнального реле и загорание светодиода.
3. Если необходимо, измените чувствительность извещателя (штырьки PIR SENS.).

ТЕХНИЧЕСКИЕ ДАННЫЕ

Напряжение питания	12 V DC ±15%
Потребление тока в режиме готовности	10 мА
Максимальное потребление тока извещателем	12 мА
Максимальное потребление тока освещением	28 мА
Допустимая нагрузка на контактах реле (резистивная)	40 мА / 16 В DC
Длительность сигнала тревоги	2 с
Обнаруживаемая скорость движения	0,3...3 м/с
Устойчивость к внешней засветке	до 3500 лк
Соответствие стандартам	EN50130-5, EN50131-1, EN50131-2-2, EN50130-4
Класс защиты по EN50131-2-2	Grade 2
Класс среды по EN50130-5	II
Диапазон рабочих температур	-30°C...+55°C
Размеры	63 x 96 x 49 мм
Рекомендуемая высота установки	2,4 м
Масса	92 г

UA

ВСТАНОВЛЕННЯ

Слід:

1. Відкрити корпус (мал. 4) і від'єднати освітлення LED від гнізда на платі електроніки.
2. Демонтувати плату електроніки.
3. Підготувати отвори під шурупи і кабелі у задній стінці корпусу.
4. Протягнути кабель через підготовлений отвір.
5. Прикріпити задню стінку корпусу до стіни або кронштейну, який входить у комплект зі сповіщувачем (мал. 5).
6. Закріпити плату електроніки, враховуючи висоту встановлення сповіщувача (мал. 7).
7. Під'єднати проводи до відповідних клем.
8. За допомогою перемичок встановити робочі параметри сповіщувача.
9. Під'єднати освітлення LED до гнізда на платі електроніки і закрити корпус сповіщувача.

МАЛЮНОК 4. Спосіб відкриття корпусу.

МАЛЮНОК 5. Спосіб встановлення сповіщувача.

МАЛЮНОК 6. Встановлення сповіщувача на кронштейні.

Увага: Для дотримання вимог норми EN50131-2-2 сповіщувач не має встановлюватись на кронштейні.

МАЛЮНОК 7. Спосіб позиціювання плати електроніки з метою оптимізації радіусу дії сповіщувача. Залежно від висоти встановлення середній штрих шкали має знаходитись навпроти позначки на корпусі (встановлення на висоті 2,4 м.), вище позначки (встановлення на висоті понад 2,4 м. – приклад B) або нижче позначки (встановлення на висоті менше 2,4 м. – приклад D).

ЗАПУСК

Слід:

1. Вімкнути живлення сповіщувача. Світлодіод почне мерехтіти (якщо встановлена перемичка на штирки LED ON/OFF).
2. Коли сповіщувач перейде у стан готовності до роботи (світлодіод перестане мерехтіти), провести перевірку радіусу дії сповіщувача, тобто перевірити, чи рух у зоні, яка охороняється, призведе до вімкнення тривожного реле і до загорання світлодіоду.
3. При необхідності змінити чутливість сповіщувача (штирки PIR SENS.).

ТЕХНІЧНІ ДАНІ

Напруга живлення	12 В DC ±15%
Споживання струму у стані готовності	10 мА
Максимальне споживання струму сповіщувача	12 мА
Максимальне споживання струму освітлення	28 мА
Допустиме навантаження на контактах реле (резистивне)	40 мА / 16 В DC
Тривалість сигналу тривоги	2 с
Виривальна швидкість руху	0,3...3 м/с
Відповідність стандартам	EN50130-5, EN50131-1, EN50131-2-2, EN50130-4
Рівень безпеки по EN50131-2-2	Grade 2
Клас робочого середовища по EN50130-5	II
Діапазон робочих температур	-30°C...+55°C
Габаритні розміри корпусу	63 x 96 x 49 мм
Рекомендована висота встановлення	2,4 м
Вага	92 г

FR

INSTALLATION

1. Ouvrir le boîtier (fig. 4) et débrancher l'éclairage LED de sa prise sur la carte l'électronique.
2. Sortir la carte électronique.
3. Faire des traversées pour des vis et un câble dans l'embase du boîtier.
4. Faire passer le câble à travers le trou effectué.
5. Fixer l'embase du boîtier au mur ou au support de fixation fourni (fig. 5).
6. Fixer la carte électronique tout en tenant compte de la hauteur d'installation du détecteur (fig. 7).
7. Connecter les fils aux bornes correspondantes.
8. Régler des paramètres de fonctionnement du détecteur à l'aide des cavaliers.
9. Connecter l'éclairage LED à la prise de la carte l'électronique et fermer le boîtier du détecteur.

FIGURE 4. Mode d'ouverture du boîtier.

FIGURE 5. Modes d'installation du détecteur.

FIGURE 6. Installation du détecteur sur le support de fixation.

Note : Conformément aux exigences de la norme EN50131-2-2, le détecteur ne peut pas être installé sur le support de fixation.

FIGURE 7. Mode de positionnement de la carte électronique pour optimiser la zone de couverture. En fonction de la hauteur d'installation, le trait central de la graduation doit être situé : en face de l'indicateur sur le boîtier (installation à la hauteur de 2,4 m), au-dessus de l'indicateur (installation au-dessus de 2,4 m – exemple B) ou au-dessous de l'indicateur (installation au-dessous de 2,4 m – exemple D).

MISE EN MARCHE

1. Mettre le détecteur sous tension. Le voyant LED commencera à clignotera (si les broches LED ON/OFF sont fermées).
2. Lorsque le détecteur sera prêt à fonctionner (le voyant LED cessera de clignoter), faire le test de la portée du détecteur c'est-à-dire vérifier que le déplacement dans l'espace surveillé fera activer le relais d'alarme et allumer le voyant.
3. Changer la sensibilité du détecteur, si nécessaire (broches PIR SENS.).

SPÉCIFICATIONS TECHNIQUES

Tension d'alimentation	12 V DC ±15%
Consommation de courant en veille par le détecteur	10 mA
Consommation maximale de courant par le détecteur	12 mA
Consommation maximale de courant par l'éclairage	28 mA
Charge admissible de contacts du relais (résistante)	40 mA / 16 V DC
Durée de signalisation d'alarme	2 s
Vitesse détectable du mouvement	0,3...3 m/s
Normes respectées	EN50130-5, EN50131-1, EN50131-2-2, EN50130-4
Niveau de sécurité selon EN50131-2-2	Grade 2
Classe environnementale selon EN50130-5	II
Températures de fonctionnement	-30°C...+55°C
Dimensions	63 x 96 x 49 mm
Hauteur de montage recommandée	2,4 m
Poids	92 g

6

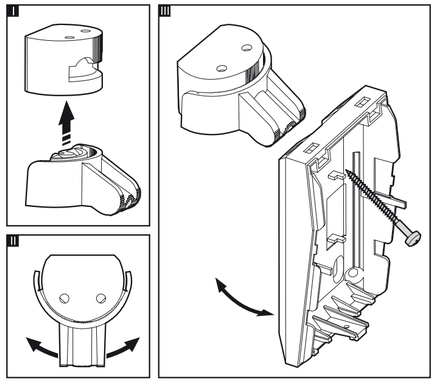

NL

INSTALLATIE

1. Open de behuizing (Fig. 4) en koppel de LED verlichting los van de connector.
2. Verwijder de print.
3. Maak openingen voor de schroeven en kabel in de achterkant van de behuizing.
4. Voer de kabel in, in de daarvoor gemaakte opening.
5. Schroef de behuizing op de muur of plaats deze op de beugel (Fig. 5).
6. Maak de print vast, met in acht neming van de installatie hoogte van de detector (Fig. 7).
7. Sluit de bekabeling aan op de corresponderende aansluitingen.
8. Gebruik de jumpers om de juiste werking parameters in te stellen voor de detector.
9. Sluit de LED verlichting aan op de connector en sluit de behuizing.

FIGUUR 4. Verwijderen van het kapje.

FIGUUR 5. Div. manieren voor het installeren van de detector.

FIGUUR 6. Plaatsen van de detector op de beugel.

Opmerking: Om overeen te komen met de EN50131-2-2 norm, dient de detector direct op de muur te worden gemonteerd zonder gebruik van de beugel.

FIGUUR 7. De manier van positionering van de elektronische print voor optimalisatie van het detectie bereik. Afhankelijk van de Installatie hoogte, de medium Schaling lijn dient: uitgelijnd te zijn met de markering op de behuizing (installatie op een hoogte van 2.4 m), situatie boven de markering (installatie hoger dan 2.4 m – voorbeeld B) of beneden de markering (installatie lager dan 2.4 m voorbeeld D).

OPSTARTEN

1. Schakel de voeding van de detector in. De LED zal starten met knipperen (indien de LED ON/OFF pins zijn kortgesloten).
2. Wanneer de detector in de werking status komt (de LED zal stopen met knipperen), voer dan de detector looptest uit, bijvoorbeeld controleer dat beweging in het detectie gebied het alarm relais activeert en de LED aangaat.
3. Indien nodig verander de gevoeligheid van de detector (pins PIR SENS.).

SPECIFICATIES

Voeding voltage	12 V DC ±15%
Stand-by verbruik	10 mA
Maximaal verbruik	12 mA
Maximaal verbruik met verlichting	28 mA
Relais contacten waarde (belasting)	40 mA / 16 V DC
Alarm signaleringstijd	2 s
Detectie snelheid	0.3...3 m/s
Standaard overeenkomend met	EN50130-5, EN50131-1, EN50131-2-2, EN50130-4
Security grade volgend EN50131-2-2	Grade 2
Milieu klasse volgens de EN50130-5	II
Werkingstemperatuur	-30°C...+55°C
Afmetingen	63 x 96 x 49 mm
Aanbevolen installatie hoogte	2.4 m
Gewicht	92 gr

IT

MONTAGGIO

1. Aprire l'alloggiamento (dis. 4) e scollegare i LED dal connettore sulla scheda elettronica.
2. Rimuovere la scheda elettronica.
3. Praticare sulla base dell'alloggiamento i fori per le viti ed il cavo.
4. Condurre il cavo attraverso il foro praticato.
5. Fissare la base dell'alloggiamento alla parete, oppure al suo supporto (dis. 5).
6. Fissare la scheda elettronica, tenendo in considerazione l'altezza, alla quale il rilevatore deve essere installato (dis. 7).
7. Collegare i cavi ai relativi morsetti.
8. Attraverso l'ausilio dei jumper, regolare i parametri operativi del rilevatore.
9. Collegare i LED al connettore sulla scheda elettronica e chiudere l'alloggiamento del rilevatore.

DISEGNO 4. Modalità di apertura dell'alloggiamento.

DISEGNO 5. Modalità di montaggio del rilevatore.

DISEGNO 6. Montaggio del rilevatore sul supporto.

Attenzione: Allo scopo di assicurare il rispetto dei requisiti della normativa EN50131-2-2, il rilevatore non dovrebbe essere montato sul supporto.

DISEGNO 7. Modalità di posizionamento della scheda elettronica allo scopo di ottimizzare l'area di copertura del rilevatore. A seconda dell'altezza dell'installazione, la linea media della scala dovrebbe trovarsi: di fronte all'indicatore posto sull'alloggiamento (per un montaggio ad un'altezza di 2,4 m – esempio A), al di sopra dell'indicatore (per un montaggio ad un'altezza superiore a 2,4 m – esempio B), oppure al di sotto dell'indicatore (per un montaggio ad un'altezza inferiore a 2,4 m – esempio D).

ACCENSIONE

1. Inserire l'alimentazione del rilevatore. Il LED inizia a lampeggiare (se i pin LED ON/OFF sono cortocircuitati)
2. Quando il rilevatore passa nello stato operativo (il LED smette di lampeggiare), effettuare il test del campo di copertura, cioè a dire, controllare se i movimenti all'interno dell'area supervisionata provocano l'attivazione del relè di allarme e l'accensione del LED.
3. Nel caso si rendesse necessario, modificare la sensibilità del rilevatore (pin, PIR SENS.).

SPECIFICHE TECNICHE

Tensione di alimentazione	12 V DC ±15%
Assorbimento energetico in stato di pronto	10 mA
Assorbimento di corrente medio del rilevatore	12 mA
Assorbimento di corrente massimo con illuminazione	28 mA
Carico massimo ammissibile dei contatti del relè (carico resistivo)	40 mA / 16 V DC
Tempo di segnalazione di allarme	2 s
Velocità di movimento rilevabile	0.3...3 m/s
Conformità ai requisiti	EN50130-5, EN50131-1, EN50131-2-2, EN50130-4
Livello di sicurezza secondo EN50131-2-2	Grade 2
Classe ambientale secondo EN50130-5	II
Range della temperatura di lavoro	-30°C...+55°C
Dimensioni	63 x 96 x 49 mm
Altezza di montaggio consigliata	2,4 m
Peso	92 g

ES

INSTALACIÓN

1. Abrir la caja (fig. 4) y desconectar los diodos LED que realizan la función de alumbrado del conector en la placa electrónica.
2. Retirar la placa electrónica.
3. Hacer orificios adecuados para los tornillos y un cable en la base de la caja.
4. Pasar el cable por el orificio realizado.
5. Fijar el panel posterior de la caja a la pared o al soporte incluido (fig. 5).
6. Tomando en consideración la altura en la que el detector ha sido instalado, fijar la placa electrónica (fig. 7).
7. Conectar los cables con los contactos convenientes.
8. Ajustar los parámetros de funcionamiento del detector a través de los jumpers.
9. Conectar los diodos LED que realizan la función de alumbrado con el conector en la placa electrónica y cerrar la caja del detector.

FIGURA 4. Demostración sobre cómo abrir la caja.

FIGURA 5. Demostración sobre cómo instalar el detector.

FIGURA 6. Demostración sobre cómo instalar del detector en el soporte.

Nota: Para cumplir con los requerimientos de la norma EN50131-2-2, el detector debe ser instalado directamente en la superficie de montaje sin el soporte adicional.

FIGURA 7. El método de posicionamiento de la placa electrónica para optimizar el área de cobertura. Dependiendo de la altura de instalación, la mediana línea de la escala debe encontrase: en frente del indicador en la caja (altura de montaje 2,4 m), por encima del indicador (altura de montaje superior a 2,4 m – ejemplo B) o bien debajo del indicador (altura de montaje inferior a 2,4 m – ejemplo D).

PUESTA EN MARCHA

1. Activar la alimentación del detector. El diodo LED empezará a parpadear (si los pins LED ON/OFF están cerrados).
2. Cuando el detector esté listo para operar (el diodo LED dejará de parpadear), realizar la prueba, es decir, comprobar si algún movimiento en el objeto protegido ocasionará la activación del relé de alarma y el encendido del diodo.
3. En caso de necesidad cambiar la sensibilidad del detector (pins PIR SENS.).

DATOS TÉCNICOS

Tensión de alimentación	12 V cc ±15%
Consumo de corriente del detector en estado de espera	10 mA
Consumo máximo de corriente del detector	12 mA
Consumo máximo de corriente con el alumbrado	28 mA
Capacidad de carga de contactos de relé (resistencia)	40 mA / 16 V DC
Tiempo de señalización de alarma	2 s
Velocidad de movimiento detectable	0.3...3 m/s
Normas cumplidas	EN50130-5, EN50131-1, EN50131-2-2, EN50130-4
Grado de seguridad según EN50131-2-2	Grade 2
Clase ambiental según EN50130-5	II
Temperatura operacional	-30°C...+55°C
Dimensiones	63 x 96 x 49 mm
Altura de instalación recomendada	2,4 m
Peso	92 g

7

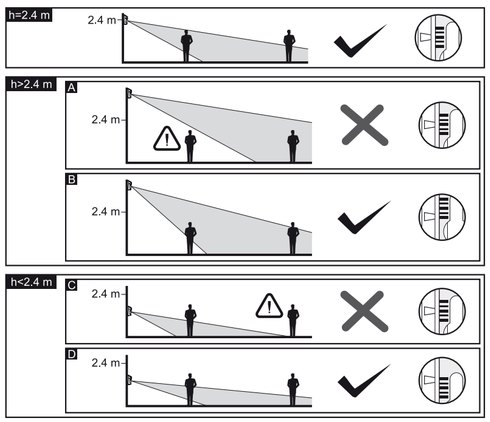

CZ

INSTALACE

1. Otevřete kryt podle (Obr. 4) a odpojte konektor LED osvitu od desky s elektronikou.
2. Vyjměte desku s elektronickými součástkami.
3. Vytvořte příslušné montážní otvory pro šrouby a kabel v zadní části krytu.
4. Protáhněte kabel vytvořeným otvorem.
5. Upevněte zadní část krytu přímo na stěnu nebo k přibalenému držáku (Obr. 5).
6. Nasaďte a upevněte desku s elektronickými součástkami s ohledem na montážní výšku detektoru (Obr. 7).
7. Připojte vodiče k příslušným svorkám.
8. Pomocí propojek nastavte pracovní parametry detektoru.
9. Připojte konektor LED osvitu na desku s elektronikou a uzavřete kryt detektoru.

OBRÁZEK 4. Otevření krytu.

OBRÁZEK 5. Způsoby montáže detektoru.

OBRÁZEK 6. Montáž detektoru na držák.

Poznámka: Pro splnění podmínek vyžadovaných normou EN50131-2-2, se musí detektor montovat přímo na montážní povrch bez použití přídavného držáku.

OBRÁZEK 7. Efekt výšky montáže detektoru na pokrytí prostoru a způsob posunu desky elektroniky pro optimalizaci pokrytí prostoru. V závislosti na montážní výšce by měl být střed měřítka: zarovnán na značku vyraženou na krytu detektoru (montážní výška 2,4 m), umístěný nad značkou (montáž do výšek nad 2,4 m – příklad B) nebo pod značkou (montáž níže než 2,4 m – příklad D).

UVEDENÍ DO PROVOZU

1. Zapněte napájení detektoru. LED kontrolka začne blikat (pokud je propojka LED ON/OFF pinu nasazena).
2. Po vstoupení detektoru do pracovního režimu (LED kontrolka přestane blikat), proveďte test dosahu detektoru, tzn. zkontrolujte, zda pohyb v hlídaném prostoru aktivuje poplachové relé a dojde k rozsvícení LED kontrolky.
3. V případě nutnosti změňte citlivost detektoru (piny PIR SENS.).

TECHNICKÁ DATA

Napájecí napětí	12 V DC ±15%
Proudová spotřeba detektoru, klidový stav	10 mA
Proudová spotřeba detektoru, maximální	12 mA
Maximální proudová spotřeba osvitu	28 mA
Doba signalizace poplachu	2 s
Detekovatelná rychlost pohybu	0,3...3 m/s
Vyhovuje standardům	EN50130-5, EN50131-1, EN50131-2-2, EN50130-4
Stupeň zabezpečení dle EN50131-2-2	Stupeň 2
Třída prostředí dle EN5130-5	II
Rozsah pracovních teplot	-30°C...+55°C
Rozměry	63 x 96 x 49 mm
Doporučená výška montáže	2,4 m
Hmotnost	92 g

SK

MONTÁŽ

1. Otvoriť kryt (obr. 4) a odpojiť konektor LED-iek osvetlenia na doske elektroniky.
2. Vybrať dosku s elektronikou.
3. Do zadnej časti krytu urobiť otvory pre skrutky a kábel.
4. Pretiahnuť kábel cez otvor.
5. Pripevniť zadnú časť krytu na stenu alebo na priloženú konzolu (obr. 5).
6. Pripevniť dosku elektroniky. Treba pamätať na nastavenie výšky montáže detektora pomocou pozíčných rysiek (obr. 7).
7. Pripojiť vodiče na zodpovedajúce svorky.
8. Pomocou jumperov nastaviť parametre činnosti detektora.
9. Pripojiť konektor LED-iek osvetlenia na doske elektroniky a zatvoriť kryt detektora.

OBRÁZOK 4. Spôsob otvorenia krytu.

OBRÁZOK 5. Možnosti montáže detektora.

OBRÁZOK 6. Montáž detektora na konzolu.

Pozor: Kvôli zhode s požiadavkami normy EN50131-2-2 nesmie byť detektor montovaný na konzolu.

OBRÁZOK 7. Spôsob nastavenia dosky elektroniky na zaistenie optimálneho dosahu detekcie detektora. V závislosti od výšky montáže sa musí stredná ryska nachádzať: oproti ryske na kryte (montáž vo výške 2,4 m), nad ryskou na kryte (montáž nad 2,4 m – príklad B) alebo pod ryskou (montáž pod 2,4 m – príklad D).

SPUSTENIE

1. Zapnúť napájanie detektora. LED-ka začne blikať (ak je nasadený jumper LED ON/OFF).
2. Keď je detektor pripravený na činnosť (LED-ka prestane blikať), vykonať test dosahu, čiže skontrolovať či reakcia detektora na pohyb v kontrolovanom priestore aktivuje relé a LED-ka detektora sa rozsvieti.
3. V prípade potreby zmeniť citlivosť detektora (jumper PIR SENS.).

TECHNICKÉ INFORMÁCIE

Napätie napájania	12 V DC ±15%
Odber prúdu detektorom v pohotovostnom režime	10 mA
Maximálny odber prúdu detektorom	12 mA
Maximálny odber prúdu osvetlením	28 mA
Prípustné zaťaženie kontaktov relé	40 mA / 16 V DC
Čas signalizácie alarmu	2 s
Detekovaná rýchlosť pohybu	0,3...3 m/s
Spĺnené normy	EN50130-5, EN50131-1, EN50131-2-2, EN50130-4
Stupeň zabezpečenia podľa EN50131-2-2	Grade 2
Trieda prostredia podľa EN50130-5	II
Pracovná teplota	-30°C...+55°C
Rozmery	63 x 96 x 49 mm
Odporúčaná výška montáže	2,4 m
Hmotnosť	92 g

GR

ΕΓΚΑΤΑΣΤΑΣΗ

1. Αφαιρέστε το περίβλημα (Εικ. 4) και αποσυνδέστε το καλώδιο των λυχνιών φωτισμού LED από την υποδοχή της ηλεκτρονικής πλακέτας.
2. Αφαιρέστε την ηλεκτρονική πλακέτα.
3. Δημιουργήστε τις οπές για τις βίδες και το καλώδιο στην πλάτη του περιβλήματος.
4. Περάστε το καλώδιο μέσα από την αντίστοιχη οπή.
5. Στερεώστε την πλάτη του περιβλήματος στον τοίχο ή στο επισυναπτόμενο στήριγμα (Εικ. 5).
6. Στερεώστε την ηλεκτρονική πλακέτα, λαμβάνοντας υπόψη το ύψος της εγκατάστασης του ανιχνευτή (Εικ. 7).
7. Συνδέστε τα καλώδια στους αντίστοιχους τερματισμούς (κλέμες).
8. Χρησιμοποιήστε τους βραχυκυκλωτήρες (jumbers) για να ορίσετε τις παραμέτρους λειτουργίας του ανιχνευτή.
9. Συνδέστε το καλώδιο των λυχνιών φωτισμού LED στην υποδοχή της ηλεκτρονικής πλακέτας και κλείστε το περίβλημα του ανιχνευτή.

EIKONA 4. Αφαίρεση του περιβλήματος.

EIKONA 5. Τρόποι εγκατάστασης του ανιχνευτή.

EIKONA 6. Τοποθέτηση του ανιχνευτή στο στήριγμα.

Σημείωση: Για συμμόρφωση με τις απαιτήσεις EN50131-2-2, ο ανιχνευτής πρέπει να εγκατασταθεί απ' ευθείας στην επιφάνεια στήριξης, χωρίς το πρόσθετο στήριγμα.

EIKONA 7. Ο τρόπος τοποθέτησης της ηλεκτρονικής πλακέτας για βελτίωση της περιοχής κάλυψης. Ανάλογα με το ύψος της εγκατάστασης του ανιχνευτή, η μεσαία γραμμή της κλίμακας πρέπει: να ευθυγραμμιστεί με το σημάδι στο περίβλημα (εγκατάσταση σε ύψος 2,4 μ), ή να τοποθετηθεί πάνω από το σημάδι (εγκατάσταση ψηλότερα από 2,4 μ – παράδειγμα B) ή κάτω από το σημάδι (εγκατάσταση χαμηλότερα από 2,4 μ παράδειγμα D).

ΕΝΕΡΓΟΠΟΙΗΣΗ

1. Ενεργοποιήστε την τροφοδοσία του ανιχνευτή. Η λυχνία LED θα αρχίσει να αναβοσβήνει (εάν οι ακίδες LED ON/OFF έχουν γεφυρωθεί).
2. Όταν ο ανιχνευτής εισέλθει σε κατάσταση λειτουργίας (η λυχνία LED θα σταματήσει να αναβοσβήνει), ελέγξτε την εμβέλεια του ανιχνευτή, π.χ. κινηθείτε μέσα στην περιοχή κάλυψης για να διαπιστώσετε ότι ενεργοποιείται το ρελέ παραβίασης και ότι ανάβει η λυχνία LED.
3. Εάν κριθεί απαραίτητο, αλλάξτε την ευαισθησία του ανιχνευτή (ακίδες PIR SENS).

ΠΡΟΔΙΑΓΡΑΦΕΣ

Τροφοδοσία	12 V DC ±15%
Κατανάλωση του ανιχνευτή σε κατάσταση αναμονής	10 mA
Μέγιστη κατανάλωση του ανιχνευτή	12 mA
Μέγιστη κατανάλωση από τον φωτισμό	28 mA
Μέγιστο φορτίο επαφής ρελέ	40 mA / 16 V DC
Χρόνος διάρκειας συναγερμού	2 s
Ανιχνεύσιμη ταχύτητα	0,3...3 μ/δευτ
Συμμόρφωση με τα πρότυπα	EN50130-5, EN50131-1, EN50131-2-2, EN50130-4
Βαθμός ασφαλείας σύμφωνα με EN50131-2-2	Grade 2
Περιβαλλοντική τάξη σύμφωνα με EN50130-5	II
Θερμοκρασιακό εύρος λειτουργίας	-30°C...+55°C
Διαστάσεις	63 x 96 x 49 χλσ
Προτεινόμενο ύψος εγκατάστασης	2,4 μ
Βάρος	92 γρ

HU

FELSZERELÉS

1. Nyissa ki a házat (4. ábra) és csatlakoztassa le a világító LED-eket az áramkört lapon található csatlakozóról.
2. Távolítsa el az áramkört lapot.
3. Készítse el a ház hátoldalán a csavarok és a kábelátvezetés nyílásait.
4. Vezesse át a kábelt az elkészített nyíláson.
5. Rögzítse a ház hátoldalát a falra vagy a mellékel tartóhoz (5. Ábra)
6. Rögzítse az elektronikai kártyát az érzékelő szerelési magasságának figyelembevételével (7. Ábra).
7. Csatlakoztassa a vezetékeket a megfelelő sorkapcsokhoz.
8. A rövidzárak használatával állítsa be az érzékelő működési paramétereit.
9. Csatlakoztassa vissza a világító LED-eket az áramkört lapon található csatlakozóhoz és zárja vissza az érzékelő házát.

ÁBRA 4. Fedél eltávolítása.

ÁBRA 5. Érzékelő felszerelésének módjai.

ÁBRA 6. Érzékelő tartóra történő felszerelése.

Megjegyzés: Az EN50131-2-2 követelményeinek történő megfelelés érdekében az érzékelőt további tartó használata nélkül közvetlenül a felszerelési felületre kell rögzíteni.

ÁBRA 7. Az áramköri lap helyzete az optimális érzékelési terület beállítására. A felszerelési magasságtól függően; a közepes skálaosztást szükséges beállítani a ház jelzéseivel egy vonalba (szerelés 2,4 m