Satel

AQUA Ring

aquaring_int 11/18

PL CYFROWA PASYWNA CZUJKA PODCZERWIENI DO MONTAŻU SUFITOWEGO
EN CEILING MOUNT DIGITAL PASSIVE INFRARED DETECTOR
DE DIGITALER PASSIV-INFRAROT-BEWEGUNGSMELDER FÜR DIE DECKMONTAGE
RU ЦИФРОВОЙ ПАССИВНЫЙ ИК-ИЗВЕЩАТЕЛЬ ДЛЯ ПОТОЛОЧНОГО МОНТАЖА
UA СТЕЛЬОВИЙ ЦИФРОВИЙ ПАСИВНИЙ ІЧ-СПОВІЩУВАЧ
FR DETECTEUR NUMERIQUE INFRAROUGE PASSIF POUR MONTAGE AU PLAFOND
NL PLAFOND MONTAGE DIGITALE PASSIEF INFRAROOD DETECTOR
IT RILEVATORE DIGITALE PASSIVO AD INFRAROSSI
ES DETECTOR INFRARROJO PASIVO PARA MONTAJE EN TECHO
CZ DIGITÁLNÍ PASIVNÍ INFRAČERVENÝ DETEKTOR PRO STROPNÍ MONTÁŽ
SK STROPNÝ DIGITÁLY PIR DETEKTOR
FI KATTOON ASENNETTAVA DIGITAALINEN PASSIIVI- INFRAPUNATUNNISTIN
HU MENNYEZETRE SZERELHETŐ DIGITÁLIS PASSZÍV INFRAÉRZÉKELŐ

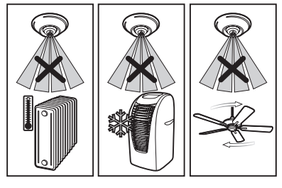

Satel

SATEL sp. z o.o.
ul. Budowlanych 66; 80-298 Gdansk, POLAND
tel. +48 58 320 94 00; www.satel.eu

PL

Czujka AQUA Ring umożliwia wykrycie ruchu w chronionym obszarze. Instrukcja dotyczy czujki z wersją elektroniki 3.0 (lub nowszą) i wersją oprogramowania 3.00 (lub nowszą).

WŁAŚCIWOŚCI

- Poczwórny pyroelement.
- Cyfrowy algorytm detekcji ruchu.
- Cyfrowa kompensacja temperatury.
- Wybór czułości detekcji.
- Wbudowane rezystory parametryczne (2EOL).
- Dioda LED do sygnalizacji alarmu.
- Kontrola napięcia zasilania.
- Ochrona sabotażowa przed otwarciem obudowy.

OPIS

Po wykryciu przez czujkę ruchu w chronionym obszarze, styki przekaźnika alarmowego zostaną otwarte na 2 sekundy.

Kontrola napięcia zasilania
W przypadku spadku napięcia poniżej 9 V (±5%) na czas dłuższy niż 2 sekundy, czujka zgłosi awarię. Awaria sygnalizowana jest włączeniem przekaźnika alarmowego oraz świeceniem diody LED. Sygnalizacja awarii trwa przez cały czas jej występowania.

Płytka elektroniki

① zaciski:
- **NC** – wyjście alarmowe (przekaźnik NC).
- **TMP** – wyjście sabotażowe (NC).
- **COM** – masa.
- **12V** – wejście zasilania.

② czerwona dioda LED sygnalizująca:
- alarm – świeci przez 2 sekundy;
- rozruch – szybko miga;
- niskie napięcie zasilania – świeci.

③ kołki do konfiguracji wyjść czujki:
- wbudowane rezystory mają być używane – załóż zworki w sposób pokazany na rysunku 2 (wyjścia połącz w sposób pokazany na rysunku 6).
- wbudowane rezystory nie mają być używane – załóż zworki w sposób pokazany na rysunku 3 (wyjścia połącz w sposób pokazany na rysunku 7).

④ pyroelement. **Nie dotykaj pyroelementu, aby go nie zabrudzić**.

⑤ styk sabotażowy (NC).

⑥ otwór na wkręt mocujący.

⑦ kołki do konfiguracji czujki:
- **PIR SENS.** – wybór czułości detekcji czujnika podczerwieni – patrz: rys. 4 (A – niska czułość, B i C – średnia czułość, D – wysoka czułość).
- **LED ON/OFF** – włączenie/wyłączenie diody LED (zworka założona – dioda LED włączona; zworka zdjęta – dioda LED wyłączona).

EN

The AQUA Ring detector allows detection of motion in the protected area. This manual applies to the detector with electronics version 3.0 (or newer) and firmware version 3.00 (or newer).

FEATURES

- Quad element pyrosensor.
- Digital motion detection algorithm.
- Digital temperature compensation.
- Selectable detection sensitivity.
- Built-in EOL resistors (Double EOL).
- LED alarm indicator.
- Supply voltage control.
- Tamper protection against cover removal.

DESCRIPTION

After motion is sensed by the detector in the coverage area, the alarm relay contacts will open for 2 seconds.

Supply voltage control
In the event of the voltage drop below 9 V (± 5%) for more than 2 seconds, the detector will signal a trouble. The trouble is indicated by the activation of alarm relay and the steady red light of LED indicator. The trouble signaling will continue as long as the trouble persists.

Electronics board

① terminals:
- **NC** – alarm output (NC relay).
- **TMP** – tamper output (NC).
- **COM** – common ground.
- **12V** – power input.

② red color LED to indicate:
- alarm – ON for 2 seconds;
- warm-up – blinking slowly;
- low supply voltage – ON.

③ configuration pins for detector outputs:
- the built-in resistors are to be used – place the jumpers as shown in Fig. 2 (connect the outputs as shown in Fig. 6),
- the built-in resistors are not to be used – place the jumpers as shown in Fig. 3 (connect the outputs as shown in Fig. 7).

④ pyrosensor. **Do not touch the pyroelectric sensor, so as not to soil it**.

⑤ tamper switch (NC).

⑥ fixing screw hole.

⑦ detector configuration pins:
- **PIR SENS.** – selecting the PIR sensor sensitivity – see: Fig. 4 (A – low sensitivity, B and C – medium sensitivity, D – high sensitivity).
- **LED ON/OFF** – enable/disable the LED indicator (jumper installed – LED enabled; jumper removed – LED disabled).

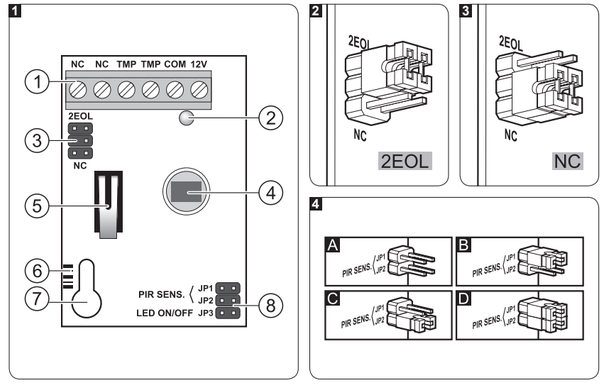

DE

Der Melder AQUA Ring ermöglicht die Bewegungserfassung im geschützten Raum. Die Anleitung bezieht sich auf den Melder mit der Elektronikversion 3.0 (oder höher) und mit der Firmwareversion 3.00 (oder höher).

EIGENSCHAFTEN

- Vierfacher Pyroelement
- Digitaler Detektionsalgorithmus.
- Digitale Temperaturkompensation.
- Auswahl der Detektionsempfindlichkeit.
- Eingebaute Abschlusswiderstände (2EOL).
- LED zur Signalisierung des Alarms.
- Kontrolle der Spannungsversorgung.
- Sabotageschutz vor dem Öffnen des Gehäuses.

BESCHREIBUNG

Nachdem der Melder eine Bewegung im geschützten Raum erkennt, werden die Kontakte des Alarmrelais 2 Sekunden lang geöffnet.

Kontrolle der Spannungsversorgung
Wenn die Spannung unter 9 V (±5%) für längere Zeit als 2 Sekunden fällt, dann wird der Melder eine Störung melden. Die Störung wird durch die Aktivierung des Alarmrelais und durch dauerhaftes Leuchten der LED signalisiert. Die Störungssignalisierung dauert solange, bis die Störung vorliegt.

Elektronikplatine

① Schraubklemmen:
- **NC** – Alarmausgang (Relais NC).
- **TMP** – Sabotageausgang (NC).
- **COM** – Masse.
- **12V** – Stromversorgungseingang.

② rote LED zur Anzeige:
- Alarm – leuchtet 2 Sek. lang;
- Anlauf – blinkt schnell;
- niedrige Spannungsversorgung – leuchtet.

③ Pins zur Konfiguration der Ausgänge des Melders:
- Wenn die integrierten Widerstände verwendet werden sollen – setzen Sie die Steckbrücken wie in der Abbildung 2 auf (verbinden Sie die Ausgänge wie in der Abbildung 6).
- Wenn die integrierten Widerstände nicht verwendet werden sollen – setzen Sie die Steckbrücken wie in der Abbildung 3 auf (verbinden Sie die Ausgänge wie in der Abbildung 7).

④ PIR-Sensor. **Berühren Sie den Pyrosensor nicht, um es nicht zu verschmutzen**.

⑤ Sabotagekontakt (NC).

⑥ Montageöffnung.

⑦ Pins zur Konfiguration des Melders:
- **PIR SENS.** – Auswahl der Empfindlichkeit des Infrarotsensors – siehe: Abb. 4 (A – niedrige Empfindlichkeit, B und C – durchschnittliche Empfindlichkeit, D – hohe Empfindlichkeit).
- **LED ON/OFF** – Ein-/Ausschalten der LED (Steckbrücke aufgesetzt – LED eingeschaltet; Steckbrücke abgenommen – LED ausgeschaltet).

RU

Извещатель AQUA Ring позволяет обнаружить движение в охраняемой зоне. Руководство распространяется на извещатели с печатной платой версии 3.0 (или более поздней) и с микропрограммой версии 3.00 (или более поздней).

СВОЙСТВА

- Счетверенный пироэлемент.
- Цифровой алгоритм обнаружения движения.
- Цифровая компенсация температуры.
- Выбор чувствительности обнаружения.
- Встроенные оконечные резисторы (2EOL).
- Светодиод для сигнализации тревоги.
- Контроль напряжения питания.
- Тамперная защита от открытия корпуса.

ОПИСАНИЕ

После обнаружения движения извещателем в охраняемой зоне, контакты реле будут разомкнуты на время 2 секунд.

Контроль напряжения питания
В случае падения напряжения ниже 9 В (±5%), продолжающегося свыше 2 секунд, извещатель сигнализирует аварию. Аварию сигнализирует включение реле и свечение светодиода. Сигнализация аварии продолжается в течение всего времени ее наличия.

Печатная плата

① клеммы:
- **NC** – выход тревоги (реле NC).
- **TMP** – тамперный выход (NC).
- **COM** – масса (0 В).
- **12V** – вход питания.

② красный светодиод для индикации:
- тревоги – светодиод горит в течение 2 секунд;
- пускового состояния – светодиод быстро мигает;
- низкого напряжения питания – светодиод горит.

③ штырьки для настройки выхода извещателя:
- встроенные резисторы должны использоваться – установите перемычки согласно рисунку 2 (выходы подключите согласно рисунку 6),
- встроенные резисторы не должны использоваться – установите перемычки согласно рисунку 3 (выходы подключите согласно рисунку 7).

④ пироэлемент. **Не трогайте пироэлемент, чтобы не загрязнить его**.

⑤ тамперный контакт (NC).

⑥ отверстие под монтажный шуруп.

⑦ штырьки для настройки извещателя:
- **PIR SENS.** – выбор чувствительности обнаружения ИК-датчика – см.: рис. 4 (A – низкая чувствительность, B и C – средняя чувствительность, D – высокая чувствительность).
- **LED ON/OFF** – включение/выключение светодиодов (перемычка установлена – светодиод включен; перемычка снята – светодиод не горит).

UA

Сповіщувач AQUA Ring дозволяє виявити рух у зоні, яка охороняється. Ця інструкція відноситься до сповіщувачів у мікропрограмній версії 3.00 (або новішою) з версією друкованої плати 3.0 (або новішою).

ВЛАСТИВОСТІ

- Зчетверений піроелемент.
- Цифровий алгоритм виявлення руху.
- Цифрова компенсація температури.
- Вибір чутливості детектування руху.
- Вбудовані кінцеві резистори (2EOL).
- Світлодіод для індикації виявлення руху.
- Контроль напруги живлення.
- Тамперний (антизаботажний) захист, який реагує на відкриття корпусу.

ОПИС

Виявлення руху сповіщувачем призведе до розімкнення контактів реле на прибл. 2 секунди.

Функція контролю напруги живлення
У випадку пониження напруги нижче ніж 9 В (±5%), яке продовжується довше 2 секунд, сповіщувач сигналізує аварію. Аварію сигналізує ввімкнення реле тривоги та свічення світлодіоду. Сигналізація аварії триває протягом усього часу її наявності.

Плата електроніки

① клеми:
- **NC** – вихід тривоги (реле NC).
- **TMP** – тамперний вихід (NC).
- **COM** – маса.
- **12V** – вхід живлення.

② Світлодіод для індикації:
- тривоги – світиться протягом 2 секунд;
- стану пуску – швидко мерехтить;
- низької напруги живлення – світиться.

③ контакти для налаштування виходів сповіщувача:
- вбудовані кінцеві резистори використовуються – перемички встановлені як на малюнку 2 (виходи під'єднані як на малюнку 6).
- вбудовані кінцеві резистори не використовуються – перемички встановлені як на малюнку 3 (виходи під'єднані як на малюнку 7).

④ піроелемент. **Рекомендується не доторкатися до піроелементу, щоб не забруднити його**.

⑤ тамперний контакт (NC).

⑥ отвір під шуруп для кріплення.

⑦ контакти для налаштування сповіщувача:
- **PIR SENS.** – визначення чутливості ІЧ тракту – мал. 4 (A – низька чутливість, B і C – середня чутливість, D – висока чутливість).
- **LED ON/OFF** – ввімкнення/вимкнення індикації за допомогою світлодіоду (перемичка встановлена – індикація ввімкнена; перемичка знята – індикація вимкнена).

FR

Le détecteur AQUA Ring permet de détecter des mouvements dans l'espace protégé. La notice est applicable au détecteur avec l'électronique en version 3.0 (ou ultérieure) et le logiciel en version 3.00 (ou ultérieure).

CARACTERISTIQUES

- Quadruple pyroélément.
- Algorithme numérique de détection de mouvement.
- Compensation numérique de température.
- Choix de la sensibilité de détection.
- Résistances FDL intégrées (2EOL).
- Voyant LED pour la signalisation de l'alarme.
- Contrôle de la tension d'alimentation.
- Autoprotection à l'ouverture du boîtier.

DESCRIPTION

Lorsque le détecteur détecte un mouvement dans l'espace protégé, les contacts du relais d'alarme seront ouverts pour 2 secondes.

Contrôle de la tension d'alimentation
Dans le cas de la chute de la tension au-dessous de 9 V (±5%) pendant plus de 2 secondes, le détecteur signale une panne. La panne est signalée par l'activation du relais d'alarme et par le voyant LED qui est allumé. Elle est signalée aussi longtemps qu'elle dure.

Carte électronique

① bornes :
- **NC** – sortie d'alarme (relais NC).
- **TMP** – sortie anti-sabotage (NC).
- **COM** – masse.
- **12V** – entrée d'alimentation.

② voyant LED rouge indiquant :
- alarme – allumé 2 secondes ;
- démarrage – clignote rapidement ;
- basse tension d'alimentation – allumé.

③ broches pour la configuration des sorties du détecteur :
- résistances FDL intégrées seront utilisées – placez le cavalier sur les broches selon le mode présenté sur la figure 2 (connectez les sorties comme illustré sur la figure 6).
- résistances FDL intégrées ne seront pas utilisées – placez le cavalier sur les broches selon le mode présenté sur la figure 3 (connectez les sorties comme illustré sur la figure 7).

④ pyroélément. **Ne pas toucher le pyroélément pour ne pas le salir**.

⑤ contact d'autoprotection (NC).

⑥ trou pour vis de fixation.

⑦ broches pour la configuration du détecteur :
- **PIR SENS.** – sélection de la sensibilité de détection du capteur infrarouge – voir : fig. 4 (A – sensibilité faible, B et C – sensibilité moyenne, D – haute sensibilité).
- **LED ON/OFF** – activation/désactivation du voyant LED (cavalier placé – voyant LED activé ; cavalier enlevé – voyant LED désactivé).

NL

De AQUA RING detector is voor detectie van beweging in het beveiligde gebied. Deze handleiding heeft betrekking op detectoren met elektronische versie 3.0 (of nieuwer) en firmware versie 3.00 (of nieuwer).

EIGENSCHAPPEN

- Quad pyro sensor element.
- Digitale bewegingsdetectie algoritme.
- Digitale temperatuur compensatie.
- Aanpasbare detectie gevoeligheid.
- Ingebouwde EOL weerstanden (2EOL).
- Alarm indicatie LED.
- Voedingsvoltage controle.
- Sabotage beveiliging tegen openen van de behuizing.

BESCHRIJVING

Nadat beweging gedetecteerd is door de detector zal het alarm relaiscontact geopend worden voor 2 seconden.

Voedingsvoltage controle
Indien het voltage voor meer dan 2 seconden onder de 9 V (± 5%) komt, dan zal de detector een storing signaleren. De storing wordt weergegeven door activering van het alarm relais en de rode LED zal aan zijn. De storing signalering zal aanhouden zolang deze bestaat.

Elektronische print

① aansluitingen:
- **NC** – alarm uitgang (NC relais).
- **TMP** – sabotage uitgang (NC).
- **COM** – common ground.
- **12V** – voedingsingang.

② Rood gekleurde LED voor indicatie van:
- Alarm – AAN voor 2 seconden;
- Opwarmen – snel knipperend;
- Lage voeding voltage – AAN.

③ Configuratie jumpers:
- de ingebouwde weerstanden gebruiken – plaats de jumpers zoals getoond in Fig. 2 (sluit de detector aan zoals getoond in Fig. 6),
- de ingebouwde weerstanden worden niet gebruiken – plaats de jumpers zoals getoond in Fig. 3 (sluit de detector aan zoals getoond in Fig. 7).

④ Pyro-sensor element. **Raak de pyro-sensor nooit aan, deze kan beschadigen**.

⑤ sabotage schakelaar (NC).

⑥ Bevestiging schroefgaten.

⑦ Detector configuratie jumpers:
- **PIR SENS.** – selecteer de PIR detector gevoeligheid – zie: Fig. 4 (A – laag, B en C – medium, D – hoog).
- **LED ON/OFF** – Aan/Uit zetten van de LED indicatie (jumper geplaatst – LED AAN; jumper verwijdert – LED UIT).

IT

Il rilevatore AQUA Ring, rende possibile la rilevazione di movimento all'interno di un'area protetta. Il presente manuale si riferisce ai rilevatori con scheda di versione 3.0 (oppure superiore) e con il firmware di versione 3.00 (oppure superiore).

CARATTERISTICHE

- Sensore pirioelettrico a quadruplo elemento.
- Algoritmo digitale di rilevazione del movimento.
- Compensazione digitale della temperatura.
- Regolazione della sensibilità di rilevazione del movimento.
- Resistenze di bilanciamento integrate (2EOL).
- LED di segnalazione allarme.
- Supervisione della tensione di alimentazione.
- Protezione anti-manomissione contro l'apertura dell'alloggiamento.

DESCRIZIONE

Dopo il rilevamento del movimento all'interno di un'area protetta, il contatto del relè di allarme sarà aperto per 2 secondi.

Funzione di supervisione della tensione di alimentazione
Il rilevatore è in grado di segnalare un guasto quando la tensione di alimentazione scende sotto i 9 V (± 5%) per più di 2 secondi. Il guasto è indicato dall'attivazione del relè di allarme e dall'accensione del LED. La segnalazione di guasto rimane attiva fino alla scomparsa del problema.

Scheda elettronica

① terminali:
- **NC** – uscita di allarme (relè NC).
- **TMP** – uscita anti-manomissione (NC).
- **COM** – massa.
- **12V** – ingresso alimentazione.

② LED di segnalazione:
- allarme – si illumina per 2 secondi;
- stato di inizializzazione – lampeggi rapidi;
- bassa tensione alimentazione – acceso fisso.

③ pin per la configurazione delle uscite del rilevatore:
- **utilizzo delle resistenze di bilanciamento integrate** – posizionare i jumper come in Fig. 2 (collegare le uscite come mostrato in Fig. 6).
- **resistenze di bilanciamento integrate non utilizzate** – posizionare i jumper come in Fig. 3 (collegare le uscite come mostrato in Fig. 7).

④ sensore piroelettrico. **Non toccare il sensore per evitare la sua contaminazione**.

⑤ contatto anti-manomissione (NC).

⑥ foro per la vite di fissaggio.

⑦ pin per la configurazione del rilevatore:
- **PIR SENS.** – definizione della sensibilità del rilevatore PIR – vedi: Fig. 4 (A – sensibilità bassa, B e C – sensibilità media, D – sensibilità alta).
- **LED ON/OFF** – abilitazione/disabilitazione del LED (jumper inserito – segnalazione abilitata; jumper disinserito – segnalazione disabilitata).

ES

El detector AQUA Ring posibilita detectar un movimiento en el área protegida. El presente manual se aplica al detector con electrónica en versión 3.0 (o posterior) y con firmware en versión 3.00 (o posterior).

PROPIEDADES

- Pirosensor cuádruple.
- Algoritmo numérico de detección de movimiento.
- Compensación digital de temperatura.
- Sensibilidad de detección ajustable.
- Resistencias 2EOL integradas.
- Diodo LED para indicar alarma.
- Control de tensión de alimentación.
- Protección antisabotaje contra la apertura de la caja.

DESCRIPCIÓN

Después de que el sensor detecte un movimiento en el área protegida, los contactos de relé de alarma se abrirán durante 2 segundos.

Control de tensión de alimentación
Cuando la tensión descienda por debajo de 9 V (±5%) por un período de tiempo más largo que 2 segundos, el detector indicará una avería. La avería se señalará mediante la activación del relé de alarma y mediante el encendido del diodo LED. La señalización de avería continuará mientras dicha avería persista.

Placa electrónica

① contactos:
- **NC** – salida de alarma (relé NC).
- **TMP** – salida de sabotaje (NC).
- **COM** – masa.
- **12V** – entrada de alimentación.

② diodo LED rojo para indicar:
- alarma – encendido durante 2 segundos;
- arranque – parpadeo rápido;
- tensión de alimentación baja – encendido.

③ pins para configurar las salidas del detector:
- las resistencias incorporadas deben ser usadas – instalar los jumpers como se maestra en la fig. 2 (conectar las salidas como se maestra en la fig. 6).
- las resistencias incorporadas no deben ser usadas – instalar los jumpers como se maestra en la fig. 3 (conectar las salidas como se maestra en la fig. 7).

④ pirosensor. **No se debe tocar el dicho pirosensor para no ensuciarlo**.

⑤ protección antisabotaje (NC).

⑥ orificio para el tornillo de fijación.

⑦ pins para configurar el detector:
- **PIR SENS.** – selección de sensibilidad de detección del sensor IPR – ver: fig. 4 (A – sensibilidad baja, B y C – sensibilidad media, D – sensibilidad alta).
- **LED ON/OFF** – activación/desactivación del diodo LED (jumper instalado – diodo LED encendido; jumper retirado – diodo LED apagado).

CZ

Detektory AQUA Ring slouží k detekci pohybu ve sledovaném prostoru. Tento manuál se vztahuje k detektoru s verzí elektroniky 3.0 (nebo novější) a verzí firmware 3.00 (nebo novější).

VLASTNOSTI

- Čtyřnásobný pyroelektrický element.
- Digitální algoritmus detekce pohybu.
- Digitální teplotní kompenzace.
- Nastavitelná citlivost detekce.
- Integrované EOL rezistory (Dvojité EOL).
- LED poplachová kontrolka.
- Kontrola napájecího napětí.
- Tamper ochrana proti otevření krytu.

POPIS

Po zaregistrování pohybu ve sledovaném prostoru detektor rozepne relé na přibližně 2 sekundy.

Kontrola napájecího napětí
Pokud napětí klesne pod 9V (±5%) na více jak 2 sekundy nebo je porucha v signálové cestě, detektor bude signalizovat poruchu. Porucha je signalizována aktivací poplachového relé a svícením LED kontrolky. Porucha bude signalizována do té doby, než porucha pomine.

Deska s elektronikou

① svorky:
- **NC** – poplachový výstup (relé NC).
- **TMP** – tamper kontakt (NC).
- **COM** – společná zem.
- **12V** – napájecí vstup.

② červená LED zobrazuje:
- poplach – svítí po dobu 2 sekund;
- spouštění – pomalé blikání;
- nízké napájecí napětí – svítí.
–

③ konfigurační piny výstupů detektoru:
- pokud mají být použity integrované rezistory – nasaďte propojky podle obrázku 2 (výstupy zapojte podle obrázku 6),
- pokud nemají být použity integrované rezistory – nasaďte propojky podle obrázku 3 (výstupy zapojte podle obrázku 7).

④ pyroelement. **Nedotýkejte se pyroelektrického senzoru, abyste jej neušpinili**.

⑤ tamper kontakt (NC).

⑥ montážní otvory.

⑦ konfigurační piny detektoru:
- **PIR SENS.** – nastavení citlivosti PIR senzoru – viz: Obr. 4 (A – nízká citlivost, B a C – střední citlivost, D – vysoká citlivost).
- **LED ON/OFF** – povolení/zakázání signalizace LED kontrolkou (propojka propojena – LED povolena; propojka sejmuta – LED zakázána).

SK

Detektor AQUA Ring umožňuje zistenie pohybu v chránenom priestore. Príručka sa týka detektora s doskou elektroniky 3.0 (alebo novšou) a s verziou firmvéru 3.00 (alebo novšou).

VLASTNOSTI

- Štvoritý pirelement.
- Digitálny algoritmus detekcie pohybu.
- Digitálna kompenzácia teploty.
- Výber citlivosti detekcie.
- Zabudované rezistory (2EOL).
- LED-ka na signalizáciu alarmu.
- Kontrola napätia napájania.
- Sabotážna ochrana pred otvorením krytu

POPIS

Po zistení pohybu detektorom v chránenom priestore sú kontakty alarmového relé rozpojené na 2 sekundy.

Kontrola napätia napájania
V prípade poklesu napätia pod 9 V (±5%) na čas dlhší ako 2 sekundy, zahlási detektor poruchu. Porucha je signalizovaná zapnutím alarmového relé a svietením LED-ky. Signalizácia poruchy trvá po celý čas jej trvania.

Doska elektroniky

① svorky:
- **NC** – alarmový výstup (relé NC).
- **TMP** – sabotážny výstup (NC).
- **COM** – zem.
- **12V** – vstup napájania.

② červená LED-ka signalizuje:
- alarm – svieti 2 sekundy;
- spúšťací režim – bliká rýchlo;
- nízke napätie napájania – svieti.

③ jumpre na konfiguráciu výstupov detektora:
- zabudované rezistory majú byť používané – nasaďte jumpre spôsobom zobrazeným na obrázku 2 (výstupy pripojiť spôsobom zobrazeným na obrázku 6).
- zabudované rezistory nemajú byť používané – nasaďte jumpre spôsobom na obrázku 3 (výstupy pripojiť spôsobom zobrazeným na obrázku 7).

④ pirelement. **Je zakázané dotýkať sa ho, aby sa nezašpinil**.

⑤ sabotážny kontakt (NC).

⑥ otvor na skrutku.

⑦ jumpre na nastavenie detektora:
- **PIR SENS.** – výber citlivosti detektora PIR – pozri: obr. 4 (A – nízka citlivosť, B a C – stredná citlivosť, D – vysoká citlivosť).
- **LED ON/OFF** – zapnutie/vypnutie LED-ky (nasadený jumper – zapnutá LED-ka; bez jumpera – vypnutá LED-ka).

FI

AQUA Ring ilmaisimet tunnistavat liikkeen valvonta-alueella. Tämä manuaali kattaa ilmaisimet joiden elektronikkaversio on 3.0 (tai uudempi) ja firmwaren versio 3.00 (tai uudempi).

OMINAISUUDET

- 4-elementtinen pyrosensori.
- Digitaalinen liiketunnistusalgoritmi.
- Digitaalinen lämpötilakompensointi.
- Tunnistusherkkyys valittavissa.
- Sisäänrakennetut EOL vastukset (kaksoispäätevastukset).
- Hälytyksen ilmaisu LED.
- Jännitesyötön valvonta.
- Kansisuojakytkin kotelon avaamisen valvontaan.

KUVAUS

Kun ilmaisin on havainnut liikettä valvonta-alueellaan, niin sen hälytysrele vetää/aukeaa 2 sekunniksi.

Jännitesyötön valvonta
Jos tunnistimen käyttöjännite laskee alle 9 V (± 5%) yli 2 sek. ajaksi, tunnistin ilmaisee sen vikana. Vika ilmaistaan liipaisemalla hälytysrele sekä samalla punainen LEDi syttyy ja palaa kiinteästi. Vikailmaisu jatkuu niin kauan kuin vikatila on voimassa.

Piirilevy

① liittimet:
- **NC** – hälytysulostulo (NC rele).
- **TMP** – kansisuoja ulostulo (NC).
- **COM** – yhteinen maa(-).
- **12V** – virransyöttö (+).

② punaisen LEDin ilmaisut:
- hälytys – ON päällä noin 2 sekuntia;
- lämpenee – hidas vilkunta;
- jännitesyöttö alhainen – ON palaa kiinteästi.

③ Hyppyliittimet ulostulojen toimintojen asettamiseksi:
- Ota käyttöön sisäänrakennetut päätevastukset – aseta hyppyliittimet kuten kuvassa 2 (kaapelo liitännät keskukseen kuten kuvassa 6),
- Kun sisäänrakennettuja vastuksia ei käytetä – aseta hyppyliittimet kuten kuvassa 3 (kaapelo liitännät keskukseen kuten kuvassa 7).

④ pyro-sensori. **Älä koske pyro-sensoriin, jotta se ei likaannu**.

⑤ kansisuojakytkin (NC).

⑥ kiinnitysruuvien kolot.

⑦ ilmaisimen määrittely pinnit:
- **PIR SENS.** – PIR-ilmaisimen herkkyyden asetus – katso: Kuva 4 (A – alhainen herkkyys, B ja C – keskitason herkkyys, D – korkea herkkyys).
- **LED ON/OFF** – käytössä/pois LED ilmaisuille (liitin siltaava – LED-käytössä; liitin pois – LEDi ei käytössä).

HU

Az AQUA Ring érzékelő a védett területen belüli mozgás érzékelését teszi lehetővé. Ez a kézikönyv a 3.0 (vagy újabb elektronikai és 3.00 (vagy újabb) firmware változattal rendelkező érzékelőkre vonatkozik.

TULAJDONSÁGOK

- Quad elemes pyroérzékelő.
- Digitális mozgásérzékelési algoritmus.
- Digitális hőmérsékletkompenzálás.
- Állítható érzékenység.
- Beépített EOL ellenállások (Dupla EOL).
- Riasztásjelző LED.
- Tápfeszültség felügyelet.
- Fedéleltávolítás elleni szabotázsvédelem.

LEÍRÁS

Az érzékelő által védett területen történő mozgás érzékelését követően a riasztásrelé-kimenet 2 mp-re nyitni fog.

Tápfeszültség felügyelet
Amennyiben a tápfeszültség értéke több, mint 2 mp ideig 9 V (± 5%) alá csökken, akkor az érzékelő hibát fog jelezni. A hibát a riasztásrelé aktiválása és jelző LED folyamatos piros fénye jelzi. A hibajelzés a hiba fennállásának teljes ideje alatt jelzésre kerül.

Áramköri lap

① csatlakozók:
- **NC** – riasztáskimenet (NC relé).
- **TMP** – szabotázskimenet (NC).
- **COM** – közös föld.
- **12V** – tápfeszültség bemenet.

② piros LED jelzései:
- riasztás – 2 mp-es felvillanás;
- bemelegedés – gyors villogás;
- alacsony tápfeszültség – folyamatos világítás.

③ érzékelő kimeneteinek beállítására szolgáló érintkezők:
- beépített lezáróellenállások használata – rövidzárakat helyezze fel a 2. ábrának megfelelően (kimeneteket csatlakoztassa a 6. ábra szerint),
- beépített lezáróellenállások használata mellőzése – rövidzárakat helyezze fel a
- 3. ábrának megfelelően (kimeneteket csatlakoztassa a 7. ábra szerint).

④ pyroérzékelő. **Az érzékelő beszennyezését elkerülendő ne érintse meg a pyroelektromos érzékelőt**.

⑤ szabotázskapcsoló (NC).

⑥ rögzítőcsavar nyílása.

⑦ érzékelő működésének beállítására szolgáló érintkezők:
- **PIR SENS.** – PIR érzékelő érzékenységének kiválasztása – 4. ábra (A – alacsony, B és C – közepes, D – magas).
- **LED ON/OFF** – jelző LED működésének engedélyezése/letiltása (rövidzár felhelyezve – LED engedélyezve; rövidzár eltávolítva – LED letiltva).

PL

MONTAŻ

Wszystkie połączenia elektryczne należy wykonywać przy wyłączonym zasilaniu.

1. Otwórz obudowę (rys. 5).
2. Rimuovere la scheda elettronica.
3. Wykonaj otwory pod wkręty i kabel w podstawie obudowy.
4. Przeprowadź kabel przez wykonany otwór.
5. Przymocuj podstawę obudowy do sufitu.
6. Zamocuj płytkę elektroniki.
7. Podłącz przewody do odpowiednich zacisków.
8. Przy pomocy zworek ustaw parametry pracy czujki.
9. Zamknij obudowę czujki.

DANE TECHNICZNE

Napięcie zasilania	12 V DC ±15%
Pobór prądu w stanie gotowości	7,5 mA
Maksymalny pobór prądu	8,5 mA
Rezystory parametryczne	2 x 1,1 kΩ
Dopuszczalne obciążenie styków przekaźnika (rezystancyjne)	40 mA / 16 V DC
Czas sygnalizacji alarmu	2 s
Czas rozruchu	45 s
Wykrywalna prędkość ruchu	0,3...3 m/s
Klasa środowiskowa wg EN50130-5	II
Zakres temperatur pracy	-30...+55 °C
Maksymalna wilgotność	93±3%
Zalecana wysokość montażu	od 2,2 m do 4,5 m
Obszar chroniony przy montażu na wysokości 2,4 m	36 m²
Obszar chroniony przy montażu na wysokości 4,5 m	80 m²
Wymiary	ø97 x 29 mm
Masa	54 g

URUCHOMIENIE I TEST ZASIĘGU

Uwaga: W czasie testowania zasięgu czujki dioda LED powinna być włączona.

1. Włącz zasilanie czujki. Dioda LED zacznie migać sygnalizując rozruch czujki.
2. Kiedy dioda LED przestanie migać, sprawdź, czy poruszanie się w obszarze detekcji czujki uaktywni wyjście alarmowe i spowoduje zaświecenie diody.
3. W razie potrzeby zmień czułość czujki (kołki PIR SENS.).

Deklaracja zgodności jest dostępna pod adresem www.satel.eu/ce

EN

INSTALLATION

Disconnect power before making any electrical connections.

1. Remove the cover (Fig. 5).
2. Remove the electronics board.
3. Make the openings for screws and cable in the enclosure base.
4. Pass the cable through the prepared opening.
5. Secure the enclosure base to the ceiling.
6. Fasten the electronics board.
7. Connect the wires to the corresponding terminals.
8. Using the jumpers, set the detector working parameters.
9. Replace the cover.

SPECIFICATIONS

Supply voltage	12 V DC ±15%
Standby current consumption	7.5 mA
Maximum current consumption	8.5 mA
EOL resistors	2 x 1.1 kΩ
Relay contacts rating (resistive load)	40 mA / 16 V DC
Alarm signaling period	2 s
Warm-up period	45 s
Detectable speed	0.3...3 m/s
Environmental class according to EN50130-5	II
Operating temperature range	-30...+55 °C
Maximum humidity	93±3%
Recommended installation height	from 2.2 m to 4.5 m
Coverage area when mounted at a height of 2.4 m	36 m²
Coverage area when mounted at a height of 4.5 m	80 m²
Dimensions	ø97 x 29 mm
Weight	54 g

START-UP AND WALK TEST

Note: When testing the detector, the LED should be enabled.

1. Power-up the detector. The LED will start blinking, which indicates the detector warm-up.
2. When the LED stops blinking, check that moving within the coverage area will activate the alarm relay and make the LED light up.
3. If necessary, change the detector sensitivity (pins PIR SENS.).

The declaration of conformity may be consulted at www.satel.eu/ce

DE

MONTAGE

Alle elektrischen Anschlüsse sind bei abgeschalteter Stromversorgung auszuführen.

1. Öffnen Sie das Gehäuse (Abb. 5).
2. Nehmen Sie die Elektronikplatine heraus.
3. Machen Sie die Öffnungen für Kabel und Schrauben in das Oberteil des Gehäuses.
4. Ziehen Sie das Kabel durch die Öffnung.
5. Befestigen Sie das Oberteil des Gehäuses an der Decke.
6. Montieren Sie die Elektronikplatine.
7. Schließen Sie die Leitungen an entsprechende Klemmen an.
8. Stellen Sie mit Hilfe der Steckbrücken die Betriebsparameter des Melders ein.
9. Schließen Sie das Gehäuse des Melders.

TECHNISCHE DATEN

Spannungsversorgung	12 V DC ±15%
Stromaufnahme im Standby-Modus	7,5 mA
Max. Stromaufnahme	8,5 mA
Abschlusswiderstände	2 x 1,1 kΩ
Zulässige Belastung der Relais-Kontakte (Widerstand)	40 mA / 16 V DC
Alarmdauer	2 s
Anlaufzeit	45 s
Erfassbare Bewegungsgeschwindigkeit	0,3...3 m/s
Umweltklasse gemäß EN50130-5	II
Betriebstemperaturbereich	-30...+55 °C
Max. Feuchtigkeit	93±3%
Empfohlene Montagehöhe	von 2,2 m bis zu 4,5 m
Überwachter Bereich bei der Montage auf der Höhe 2,4 m	36 m²
Überwachter Bereich bei der Montage auf der Höhe 4,5 m	80 m²
Abmessungen	ø97 x 29 mm
Gewicht	54 g

INBETRIEBNAHME UND TEST DER REICHWEITE

Achtung: Beim Testen der Reichweite des Melders soll die LED eingeschaltet sein.

1. Schalten Sie die Stromversorgung des Melders ein. Das Blinken der LED signalisiert den Anlauf des Melders.
2. Wenn die LED aufhört zu blinken, prüfen Sie, ob die Bewegung im überwachten Bereich den Alarmausgang aktiviert und ob die LED aufleuchtet.
3. Ändern Sie bei Bedarf die Empfindlichkeit des Melders (Pins PIR SENS.).

Die Konformitätserklärung kann unter folgender Adresse gefunden werden: www.satel.eu/ce

RU

УСТАНОВКА

Все электросоединения должны производиться только при отключенном электропитании.

1. Откройте корпус извещателя (рис. 5).
2. Демонтируйте печатную плату.
3. Подготовьте отверстия под шурупы и кабель в основании корпуса.
4. Проведите кабель через отверстие для ввода кабеля.
5. Прикрепите основание корпуса непосредственно к стене.
6. Установите печатную плату.
7. Подключите провода к соответствующим клеммам.
8. С помощью перемычек установите параметры работы извещателя.
9. Закройте корпус извещателя.

ТЕХНИЧЕСКИЕ ДАННЫЕ

Напряжение питания	12 В DC ±15%
Потребление тока в дежурном режиме	7,5 мА
Максимальное потребление тока	8,5 мА
Оконечные резисторы	2 x 1,1 кОм
Максимальная нагрузка на контакты реле (резистивная)	40 мА / 16 В DC
Длительность сигнала тревоги	2 с
Время пускового состояния	45 с
Обнаруживаемая скорость движения	0,3...3 м/с
Класс среды по стандарту EN50130-5	II
Диапазон рабочих температур	-30...+55 °C
Максимальная влажность	93±3%
Рекомендуемая высота установки	от 2,2 м до 4,5 м
Охраняемая зона, высота установки 2,4 м	36 м²
Охраняемая зона, высота установки 4,5 м	80 м²
Габаритные размеры	ø97 x 29 мм
Масса	54 г

ЗАПУСК И ТЕСТ ДАЛЬНОСТИ ДЕЙСТВИЯ

Примечание: Во время тестирования дальности действия извещателя светодиод должен быть включен.

1. Включите питание извещателя. Светодиод начнет мигать, индицируя пусковое состояние извещателя.
2. Когда светодиод прекратит мигать, проверьте, что движение в зоне, охраняемой извещателем, включит выход тревоги и вызовет свечение светодиода.
3. В случае необходимости следует изменить чувствительность извещателя (штырьки PIR SENS.).

Декларации соответствия находятся на сайте www.satel.eu/ce

UA

ВСТАНОВЛЕННЯ

Під час виконання усіх електричних з'єднань живлення має бути вимкненим.

Слід:

1. Відкрити корпус (мал. 5).
2. Демонтувати плату електроніки.
3. Підготувати отвори для шурупів і кабелю в основі корпусу.
4. Протягнути кабель крізь підготовлений отвір.
5. Прикріпити основу корпусу до стіни.
6. Прикріпити плату електроніки.
7. Під'єднати проводи до відповідних клем.
8. За допомогою перемичок визначити параметри роботи сповіщувача.
9. Закрити корпус сповіщувача.

ТЕХНІЧНІ ДАНІ

Напруга живлення	12 В DC ±15%
Споживання струму у стані готовності	7,5 мА
Максимальне споживання струму	8,5 мА
Вбудовані кінцеві резистори	2 x 1,1 кОм
Допустиме навантаження на контактах реле (резистивне)	40 мА / 16 В DC
Тривалість сигналізації тривоги	2 с
Час запуску	45 с
Швидкість руху, яка реєструється	0,3...3 м/с
Клас робочого середовища по EN50130-5	II
Діапазон робочих температур	-30...+55 °C
Максимальна вологість	93±3%
Рекомендована висота встановлення	від 2,2 м до 4,5 м
Зона, яка охороняється, висота встановлення 2,4 м	36 м²
Зона, яка охороняється, висота встановлення 4,5 м	80 м²
Габаритні розміри	ø97 x 29 мм
Вага	54 г

ЗАПУСК І ТЕСТ СПОВІЩУВАЧА

Увага: Під час тестування сповіщувача індикація за допомогою світлодіоду має працювати.

1. Вимкнути живлення. Світлодіод починає мерехтіти, сигналізуючи запуск сповіщувача.
2. Якщо світлодіод перестане мерехтіти, перевірити, чи рух у радіусі дії сповіщувача призведе до ввімкнення тривожного реле цього сповіщувача і до загорання світлодіода.
3. Якщо необхідно, змініть чутливість сповіщувача (контакти PIR SENS.).

Декларації відповідності знаходяться на сайті www.satel.eu/ce

FR

INSTALLATION

Avant d'effectuer tous raccordements électriques, mettre le système d'alarme hors tension.

1. Ouvrez le boitier (fig. 5).
2. Sortez la carte électronique.
3. Faites des trous pour des vis et un câble dans l'embase du boîtier.
4. Faites passer le câble à travers le trou effectué.
5. Fixez l'embase du boîtier ou plafond.
6. Fixez la carte électronique.
7. Connectez les fils aux bornes correspondantes.
8. A l'aide des cavaliers, réglez les paramètres de fonctionnement du détecteur.
9. Refermez le boitier du détecteur.

SPECIFICATIONS TECHNIQUES

Tension d'alimentation	12 V DC ±15%
Consommation de courant en veille	7,5 mA
Consommation maximale de courant	8,5 mA
Résistances FDL	2 x 1,1 kΩ
Charge maximale des contacts du relais (résistante)	40 mA / 16 V DC
Durée de signalisation d'alarme	2 s
Durée de démarrage	45 s
Vitesse détectable du mouvement	0,3...3 m/s
Classe environnementale selon EN50130-5	II
Températures de fonctionnement	-30...+55 °C
Humidité maximale	93±3%
Hauteur de montage recommandée	de 2,2 m à 4,5 m
L'espace protégé à la hauteur de montage de 2,4 m	36 m²
L'espace protégé à la hauteur de montage de 4,5 m	80 m²
Dimensions	63 x 96 x 49 mm
Poids	90 g

DEMARRAGE ET TEST DE PORTEE

Note : Pendant le test de portée du détecteur, le voyant LED doit être activé.

1. Mettez le détecteur sous tension. Le voyant LED commence à clignoter indiquant le démarrage du détecteur.
2. Lorsque le voyant LED arrête de clignoter, vérifiez que le déplacement dans l'espace de détection fait activer la sortie d'alarme et allumer le voyant.
3. Modifiez la sensibilité du détecteur (broches PIR SENS.), si nécessaire.

La déclaration de conformité peut être consultée sur le site : www.satel.eu/ce

NL

INSTALLATIE

Koppel altijd de voeding los van het systeem voordat u enige elektrische aansluitingen maakt.

1. Open de detector (Fig. 5).
2. Verwijder de print.
3. Maak openingen voor de schroeven en kabel in de achterkant van de behuizing.
4. Voer de kabel in, in de daarvoor gemaakte opening.
5. Schroef de behuizing op het plafond.
6. Plaats de print.
7. Sluit de bekabeling aan op de corresponderende aansluitingen.
8. Gebruik de jumpers om de juiste werking parameters in te stellen voor de detector.
9. Sluit de behuizing van de detector.

SPECIFICATIES

Voedingsvoltage	12 V DC ±15%
Stand-by verbruik	7,5 mA
Maximum verbruik	8,5 mA
EOL weerstanden	2 x 1,1 kΩ
Relais contacten waarde (belasting)	40 mA / 16 V DC
Alarm signaleringstijd	2 s
Opwarm tijd	45 s
Detectie snelheid	0,3...3 m/s
Milieu klasse volgens de EN50130-5	II
Werking temperatuurbereik	-30...+55 °C
Maximale luchtvochtigheid	93±3%
Aanbevolen installatiehoogte	van 2,2 m tot 4,5 m
Detectie gebied indien geïnstalleerd op een hoogte van 2,4 m	36 m²
Detectie gebied indien geïnstalleerd op een hoogte van 4,5 m	80 m²
Afmetingen	ø97 x 29 mm
Gewicht	54 g

OPSTARTEN EN UITVOEREN LOOPTEST

Opmerking: voor het testen van de detector dient u de LED in te schakelen.

1. Schakel de voeding van de detector in. De LED zal starten met knipperen wat betekent dat deze opwarmt.
2. Wanneer de LED met knipperen stopt kunt u een looptest uitvoeren in het detectiegebied en controleer dat beweging in het detectie gebied het alarm relais activeert en de LED aangaat.
3. Indien nodig verander de gevoeligheid van de detector (PIR SENS. jumper).

De overeenstemmingsverklaring is beschikbaar op www.satel.eu/ce

5

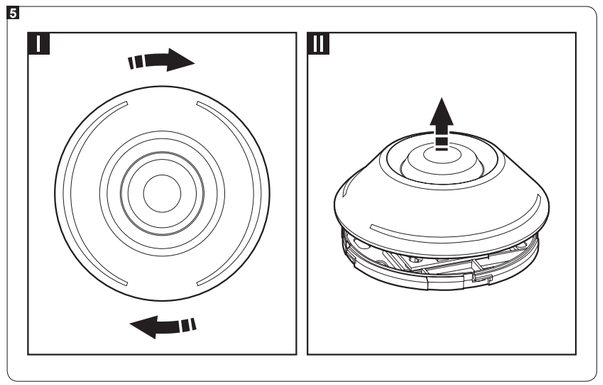

IT

INSTALLAZIONE

Tutti i collegamenti elettrici devono essere eseguiti con l'alimentazione scollegata.

1. Aprire l'alloggiamento (Fig. 5).
2. Rimuovere la scheda elettronica.
3. Praticare sulla base dell'alloggiamento, i fori per il passaggio del cavo e per le viti.
4. Far passare il cavo attraverso il foro praticato.
5. Fissare la base dell'alloggiamento alla parete.
6. Reinserire la scheda elettronica.
7. Collegare i cavi ai relativi terminali.
8. Attraverso l'ausilio dei jumper, regolare i parametri operativi del rilevatore.
9. Chiudere l'alloggiamento del rilevatore.

SPECIFICHE TECNICHE

Tensione di alimentazione	12 V DC ±15%
Assorbimento di corrente, in stato di pronto	7,5 mA
Assorbimento di corrente, massimo	8,5 mA
Resistenze di bilanciamento integrate	2 x 1,1 kΩ
Capacità di carico massima dei contatti del relè (resistiva)	40 mA / 16 V DC
Tempo di segnalazione di allarme	2 s
Tempo di inizializzazione	45 s
Velocità di movimento rilevabile	0,3...3 m/s
Classe ambientale secondo EN50130-5	II
Temperatura di esercizio	-30...+55 °C
Umidità massima	93±3%
Altezza di installazione consigliata	da 2,2 m fino a 4,5 m
Area di copertura, altezza di installazione 2,4 m	36 m²
Area di copertura, altezza di installazione 4,5 m	80 m²
Dimensioni	ø97 x 29 mm
Peso	54 g

AVVIAMENTO E TEST DEL RILEVATORE

Nota: Durante il test del rilevatore il LED deve essere abilitato.

1. Dare alimentazione. Il LED comincia a lampeggiare indicando il pre-avviamento del rilevatore.
2. Quando il LED finisce di lampeggiare controllare che i movimenti all'interno dell'area di copertura attivino il relè di allarme ed il LED.
3. Nel caso si rendesse necessario, modificare la sensibilità del rilevatore (pin PIR SENS.).

La dichiarazione di conformità può essere consultata sul sito: www.satel.eu/ce

ES

INSTALACIÓN

Todas las conexiones eléctricas deben ser realizadas con la alimentación desactivada.

1. Abrir la caja (fig. 5).
2. Retirar la placa electrónica.
3. Hacer orificios adecuados para los tornillos y el cable en la base de la caja.
4. Pasar el cable por el orificio realizado.
5. Fijar la base de la caja al techo.
6. Fijar la placa electrónica.
7. Conectar los cables con los contactos convenientes.
8. Ajustar los parámetros de funcionamiento del detector utilizando los jumpers.
9. Cerrar la caja del detector.

ESPECIFICACIÓN TÉCNICA

Tensión de alimentación	12 V DC ±15%
Consumo de corriente en modo de espera	7,5 mA
Consumo máximo de corriente	8,5 mA
Resistencias EOL	2 x 1,1 kΩ
Capacidad de carga admisible de contactos de réle (resistencia)	40 mA / 16 V DC
Duración de señalización de alarma	2 s
Duración del arranque	45 s
Velocidad del movimiento detectable	0,3...3 m/s
Clase ambiental según EN50130-5	II
Temperatura operacional	-30...+55 °C
Humedad máxima	93±3%
Altura de instalación recomendada	de 2,2 m a 4,5 m
Área de cobertura instalación en la altura 2,4 m	36 m²
Área de cobertura instalación en la altura 4,5 m	80 m²
Dimensiones	ø97 x 29 mm
Peso	90 g

PUESTA EN MARCHA Y PRUEBA DE ANDADO

Nota: Cuando se verifique el alcance del detector, el diodo LED debe ser activado.

1. Activar la alimentación del detector. El diodo LED empezará a parpadear indicando el estado de arranque del detector.
2. Cuando el diodo deje de parpadear, comprobar, si el movimiento en el alcance de detección del detector ocasionará que se active la salida de alarma y que el diodo se encienda.
3. Si necesario, cambiar la sensibilidad del detector (pins PIR SENS.).

Pueden consultar la declaración de conformidad en www.satel.eu/ce

CZ

MONTÁŽ

Před propojováním elektronické části odpojte napájení.

1. Otevřete přední kryt (Obr. 5).
2. Vyjměte desku s elektronickými součástkami.
3. Vytvořte příslušné montážní otvory pro šrouby a kabel v zadní části krytu.
4. Protáhněte kabel vytvořeným otvorem.
5. Upevněte zadní část krytu přímo na strop.
6. Nasaďte desku s elektronickými součástkami.
7. Připojte vodiče k příslušným svorkám.
8. Pomocí propojek nastavte pracovní parametry detektoru.
9. Uzavřete kryt detektoru.

SPECIFIKACE

Napájecí napětí	12 V DC ±15%
Proudová spotřeba detektoru, klidový stav	7,5 mA
Proudová spotřeba detektoru, maximální	8,5 mA
EOL rezistory	2 x 1,1 kΩ
Zatížitelnost relé (odporová zátěž)	40 mA / 16 V DC
Doba signalizace poplachu	2 s
Doba náběhu	45 s
Detekovatelná rychlost pohybu	0,3...3 m/s
Třída prostředí dle EN50130-5	II
Rozsah pracovních teplot	-30...+55 °C
Maximální relativní vlhkost	93±3%
Doporučená výška montáže	od 2,2 m do 4,5 m
Pokrytí při montáži ve výšce 2,4 m	36 m²
Pokrytí při montáži ve výšce 4,5 m	80 m²
Rozměry	ø97 x 29 mm
Hmotnost	54 g

UVEDENÍ DO PROVOZU A TEST CHŮZÍ

Poznámka: Při testování detektoru, musí být LED povolena.

1. Zapněte napájení detektoru. LED kontrolka začne blikat, a znázorňuje tak spouštění detektoru.
2. Po té co LED kontrolka přestane blikat, zkontrolujte, zda pohyb v chráněném prostoru aktivuje poplachové relé a dojde k rozsvícení LED kontrolky.
3. V případě nutnosti změňte citlivost detektoru (piny PIR SENS.).

Prohlášení o shodě je k dispozici na www.satel.eu/ce

6

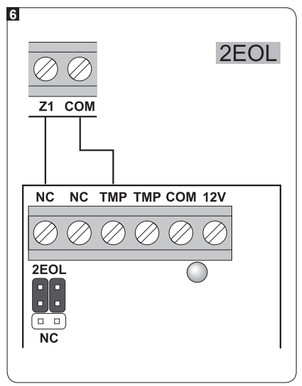

7

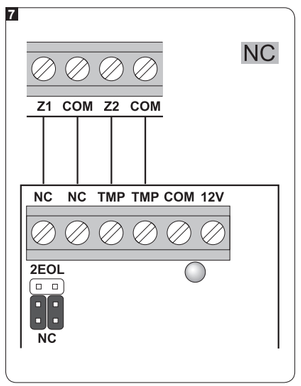

SK

MONTÁŽ

Všetky elektrické prepojenia treba vykonávať pri vypnutom napájaní.

1. Otvoriť kryt (obr. 5).
2. Vybrať dosku s elektronikou.
3. V zadnej časti krytu vytvoriť otvory na skrutky a kábel.
4. Cez vykonaný otvor pretiahnuť kábel.
5. Pripevniť zadnú časť krytu na strop.
6. Pripevniť dosku elektroniky.
7. Pripojiť vodiče na zodpovedajúce svorky.
8. Pomocou jumperov nastaviť parametre činnosti detektora.
9. Zatvoriť kryt detektora.

TECHNICKÉ INFORMÁCIE

Napätie napájania	12 V DC ±15%
Odber prúdu v pohotovostnom režime	7,5 mA
Maximálny odber prúdu	8,5 mA
Zabudované rezistory	2 x 1,1 kΩ
Prípustné zaťaženie kontaktov relé (s odporom)	40 mA / 16 V DC
Čas signalizácie alarmu	2 s
Čas spúšťacieho režimu	45 s
Zisťovaná rýchlosť pohybu	0,3...3 m/s
Trieda prostredia podľa EN50130-5	II
Pracovná teplota	-30...+55 °C
Maximálna vlhkosť ovzdušia	93±3%
Odporúčaná výška montáže	od 2,2 m do 4,5 m
Chránený priestor pri montáži vo výške 2,4 m	36 m²
Chránený priestor pri montáži vo výške 4,5 m	80 m²
Rozmery	ø97 x 29 mm
Hmotnosť	54 g

SPUSTENIE A TEST DOSAHU

Pozor: Počas testovania dosahu detektora musí byť LED-ka zapnutá.

1. Zapnúť napájanie detektora. LED-ka začne blikaním signalizovať spúšťací režim detektora.
2. Keď LED-ka prestane blikať, skontrolovať, či pohybovanie sa v chránenom priestore detektora aktivuje alarmový výstup a spôsobí zasvietenie LED-ky.
3. V prípade potreby zmeniť citlivosť detektora (jumper PIR SENS.).

Vyhlásenie o zhode si možno pozrieť na www.satel.eu/ce

FI

ASENNUS

Kaikki kytkennät tulee tehdä laite jännitteettömänä.

1. Avaa kotelo ja poista kansi (Kuva 5).
2. Poista piirikortti kotelosta.
3. Tee reiät kiinnitysruuveille sekä johtimille kotelon pohjaosaan.
4. Syötä johtimet niille tehdyistä aukoista koteloon.
5. Kiinnitä pohja tukevasti kattoon.
6. Kiinnitä piirikortti paikoilleen.
7. Kytke johtimet piirikortin vastaaviin liittimiin.
8. Aseta ilmaisimelle halutut toiminnot hyppyliittimin.
9. Laita kansi paikoilleen.

TEKNISET TIEDOT

Käyttöjännite	12 V DC ±15%
Virrankulutus lepotilassa	7.5 mA
Maksimi virrankulutus	8.5 mA
EOL -vastukset	2 x 1.1 kΩ
Relekärkien kesto (resistiivinen kuorma)	40 mA / 16 V DC
Hälytyksenilmaisun kesto	2 s
Lämpenemisaika	45 s
Tunnistusnopeus	0.3...3 m/s
Ympäristöluokka EN50130-5 mukaan	II
Käyttölämpötila-alue	-30...+55 °C
Maksimi kosteus	93±3%
Suositeltava asennuskorkeus	minimi 2,2 m maksimi 4,5 m
Peittoalue asennettuna 2,4 m korkeuteen	36 m²
Peittoalue asennettuna 4,5 m korkeuteen	80 m²
Ulkomitat	ø97 x 29 mm
Paino	54 g

KÄYNNISTYS JA KÄVELYTESTI

Huomio: Kun testaat ilmaisinta, muista ottaa LED-käyttöön hyppyliittimellä.

1. Kytke jännite ilmaisimelle. LED alkaa vilkkua, ilmaisten lämpenemisaikaa.
2. Kun LEDin vilkkuminen lakkaa, testaa liikkumalla ilmaisimen valvonta-alueella niin, että hälytysrele aukeaa ja sytyttää LEDin.
3. Tarvittaessa, muuta ilmaisimen herkkyyttä (pinneillä PIR SENS.).

Για την δήλωση συμμόρφωσης μπορείτε να συμβουλευτείτε την ιστοσελίδα www.satel.eu/ce

HU

FELSZERELÉS

Bármilyen csatlakoztatás elvégzésse előtt kapcsolja le a tápfeszültséget.

1. Távolítsa el az érzékelő fedelét (5. ábra).
2. Távolítsa el az áramköri lapot
3. Készítse el az érzékelőház hátoldalán a csavarok és a kábel átvezetésére szolgáló nyílásokat
4. Vezesse keresztül a kábel az elkészített nyíláson.
5. Rögzítse a ház hátoldalát a mennyezetre.
6. Helyezze vissza és rögzítse az áramköri lapot.
7. Csatlakoztassa vezetékeket a megfelelő csatlakozási pontokhoz.
8. A rövidzárak segítségével állítsa be az érzékelő működési paramétereit.
9. Helyezze vissza az érzékelő fedelét.

MŰSZAKI ADATOK

Tápfeszültség	12 V DC ±15%
Készenléti áramfogyasztás	7.5 mA
Maximális áramfogyasztás	8.5 mA
EOL ellenállások	2 x 1.1 kΩ
Relékontaktus terhelhetősége (ellenállás terhelés)	40 mA / 16 V DC
Riasztásjelzési idő	2 s
Bemelegedési idő	45 s
Érzékelési sebesség	0.3...3 m/s
Környezeti osztály EN50130-5 szerint	II
Működési hőmérséklettartomány	-30...+55 °C
Maximális páratartalom	93±3%
Ajánlott felszerelési magasság	2.2 m ~ 4.5 m
Érzékelési terület 2.4 m-es szerelési magasság esetében	36 m²
Érzékelési terület 4,5 m-es szerelési magasság esetében	80 m²
Méretek	ø97 x 29 mm
Tömeg	54 g

BEKAPCSOLÁS ÉS SÁTATESZT

Megjegyzés: Az érzékelő teszteléséhez engedélyezze a LED működését

1. Kapcsolja be az érzékelő tápfeszültségét. A bemelegedési fázist a LED villogó fénye jelzi.
2. Amennyiben a LED abbahagyta a villogást, ellenőrizze le, hogy az érzékelési tartományban történő mozgás aktiválja-e a riasztásrelét és a jelző LED fénye bekapcsol-e.
3. Amennyiben szükséges változtasson az érzékelő érzékenységén (PIR SENS. érintkezők).

A megfelelőségi nyilatkozat elérhető a www.satel.eu/ce honlapon.

SATEL sp. z o.o.
ul. Budowlanych 66; 80-298 Gdansk, POLAND
tel. +48 58 320 94 00; www.satel.eu